Общество с ограниченной ответственностью

НТЦ "Электронная аппаратура"

Типовой проект

оснащения ограждения объекта техническими средствами охраны периметра на базе двухпозиционных радиоволновых извещателей серии "Призма-3-10И" и "Призма-3-24И"

2019г.

г.Пенза

Общие указания

1.1 Работы по установке и монтажу технических средств охраны на объектах должны проводиться в соответствии с утвержденной проектно-сметной документацией.

1.2. Проектные работы выполняются в соответствии с требованиями ГОСТ 21.101-97, ГОСТ Р 50776-95.

1.3 Проектная документация должна соответствовать требоаниям ГОСТ Р 53315-2009, руководящих документов РД 78.36.002-99, РД 78.36.003-2002, НТП 112-2000 и Федерального закона № 123 ФЗ

1.4 Размещение и прокладка кабельных линий должна соответсвовать планам расположения оборудования и отвечать требованиям техники безопасности и пожарной безопасности.

1.5 Нарезка кабелей производится после контрольного промера трасс прокладки с учетом запаса на разделку концов кабелей.

1.6 Разделка и монтаж кабелей производится по правилам производства работ в соответствии с РД 78.145-93 и НТП 112-2000.

1.7. Расположение извещателей и другого оборудования должно обеспечивать свободный доступ для установки и проведения регламентных работ и обслуживания.

1.8 Способы закрепления извещателей должны обеспечивать жесткость коструктции и исключать возможность ложных сработок от ветровых и других нагрузок.

1.9 Проектная и рабочая документация на конкретные объекты должна соотвтетствовать требованиям технического задания, требованиям технических регламентов, стандартов, сводов правил проведения работ и других документов, содержащих требования для составления проектов и обеспечения безопасной эксплуатации технических средств охраны.

Перв. примен. | Справ. N | Подп. и дата | Инв. N дубл. | Взам. инв.N | Подп. и дата | Инв. N подл.

Изм	Лист	N докум	Подп	Дата
Разраб				
Пров		Артемов		
Н.контр				
Утв				

Система охранной сигнализации на базе извещателей "Призма-3-10И" и "Призма-3-24И"

Общие указания

Типовой проект

Лит	Лист	Листов
	2	24

Формат А4

Примечание:

1. На участках 1, 5, 6 есть необходимость формирования более узкой зоны обнаружения, чем у извещателей серии Призма-3-10. На данных участках применяются извещатели серии Призма-3-24.

2. В данном типовом проекте показаны различные способы крепления блоков извещателя. Оптимальный выбор узлов креплений остается за проектировщиком, с учетом конкретных условий на охраняемом объекте.

Подп. и дата								
Инв. N дубл.								
Взам. инв.N								
Подп. и дата								
	Изм	Лист	N докум	Подп	Дата			
Инв. N подл.	Разраб					Система охранной сигнализации на базе извещателей "Призма-3-10И" и "Призма-3-24И" Общие указания Типовой проект	Лит	Лист	Листов
	Пров		Артемов					3	24
	Н.контр								
	Утв								

Формат А4

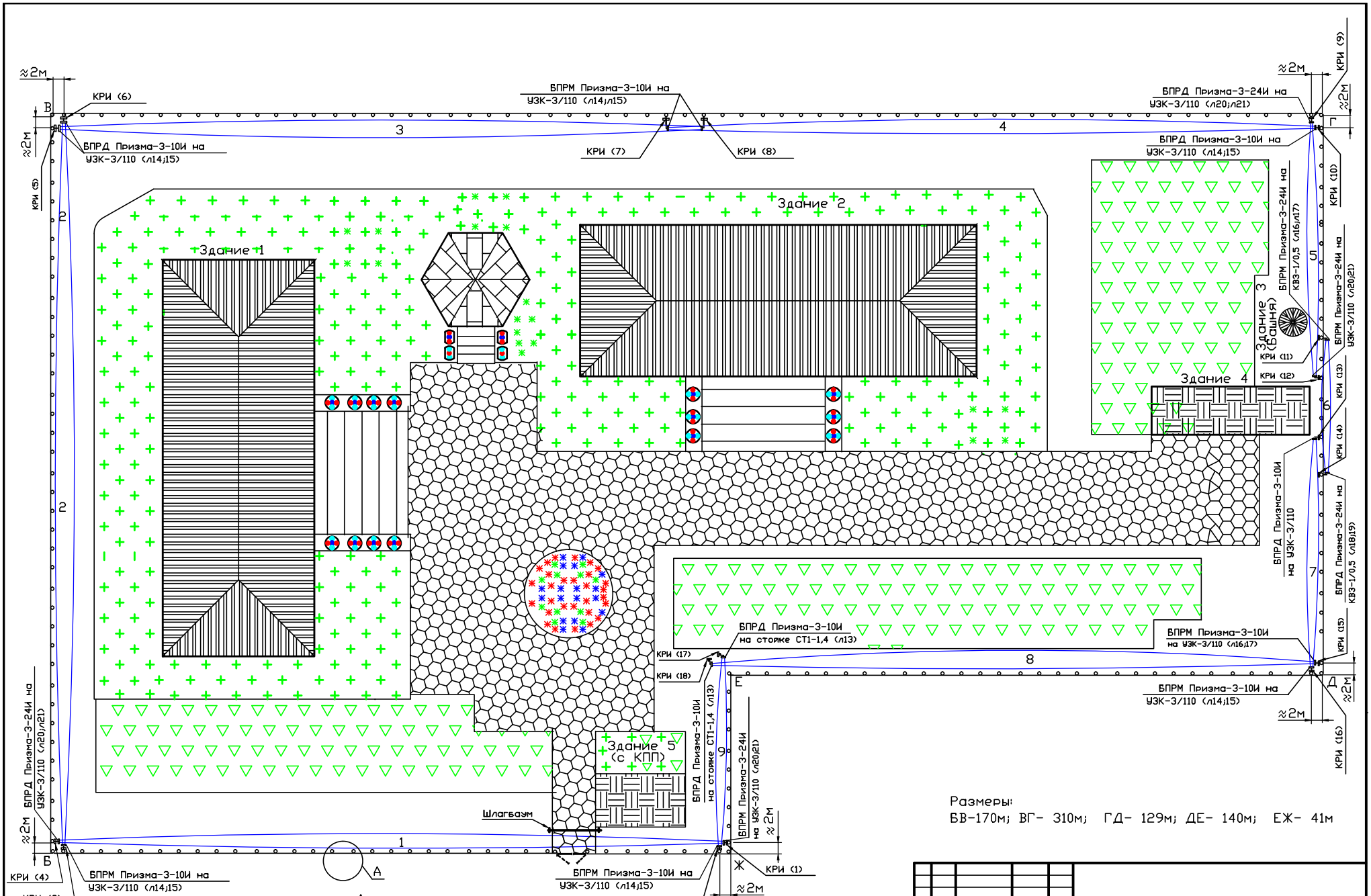

Размеры:
БВ-170м; ВГ- 310м; ГД- 129м; ДЕ- 140м; ЕЖ- 41м

Изм	Лист	N докум.	Подп.	Дата	Система охранной сигнализации на базе извещателей "Призма-3-10И" "Призма-3-24И" План размещения оборудования Типовой проект	Лит.	Масса	Масштаб 1:50
Разраб.								
Пров.		Артемов				Лист 4	Листов 24	
Т.контр.								
Н.контр.								
Утв.								

Формат А2

Ведомость рабочих чертежей

Лист	Наименование	Примечание
1	Титульный лист	
2	Общие указания	
3	Общие указания	
4	План размещения оборудования	
5	Ведомость рабочих чертежей	
6	Ведомость рабочих чертежей	
7	Схема электрических соединений	
8	Схема электрических соединений	
9	Схема электрических соединений	
10	Схема электрических соединений	
11	Схема электрических соединений	
12	Схема электрических соединений	
13	Установка блока ПРД Призма-3-10И	Уц-ок
	на стойке с коробкой КРИ	8; 9
14	Установка блока ПРМ(ПРД) Призма-3-10И	Уц-ок
	с УЗК-3/110 на опоре диаметром 110	2;3;4;7
15	Установка блока ПРМ(ПРД) Призма-3-10И	Уц-ок
	с УЗК-3/110 на опоре диаметром 110	2;3;4;7

Перв. примен.

Справ. N

Подп. и дата

Инв. N дубл.

Взам. инв.N

Подп. и дата

Инв. N подл.

Изм	Лист	N докум	Подп	Дата
Разраб				
Пров		Артемов		
Н.контр				
Утв				

Система охранной сигнализации на базе извещателей "Призма-3-10И" и "Призма-3-24И"

Ведомость чертежей

Типовой проект

Лит	Лист	Листов
	5	24

Формат А4

Ведомость рабочих чертежей

Лист	Наименование	Примечание
16	Установка блока ПРМ Призма-3-24И	Уч-ок
	с КВЗ-1/05 на опоре диаметром 110	6
17	Установка блока ПРМ Призма-3-24И	Уч-ок
	с КВЗ-1/05 на опоре диаметром 110	6
18	Установка блока ПРМ Призма-3-24И	Уч-ок
	с КВЗ-1/05 на опоре диаметром 110	6
19	Установка блока ПРМ Призма-3-24И	Уч-ок
	с КВЗ-1/05 на опоре диаметром 110	6
20	Установка блока ПРМ(ПРД) Призма-3-24И	Уч-ок
	с УЗК-3/110 на опоре диаметром 110	1; 5; 6
21	Установка блока ПРМ(ПРД) Призма-3-24И	Уч-ок
	с УЗК-3/110 на опоре диаметром 110	1; 5; 6
22	Перечень оборудования ТСО и узлов	
	крепления	
23	Перечень оборудования ТСО и узлов	
	крепления	
24	Перечень кабелей	

Перв. примен.

Справ. N

Подп. и дата

Инв. N дубл.

Взам. инв.N

Подп. и дата

Инв. N подл.

Изм	Лист	N докум	Подп	Дата
Разраб				
Пров		Артемов		
Н.контр				
Утв				

Система охранной сигнализации на базе извещателей "Призма-3-10И" "Призма-3-24И"
Ведомость чертежей
Типовой проект

Лит	Лист	Листов
	6	24

Формат А4

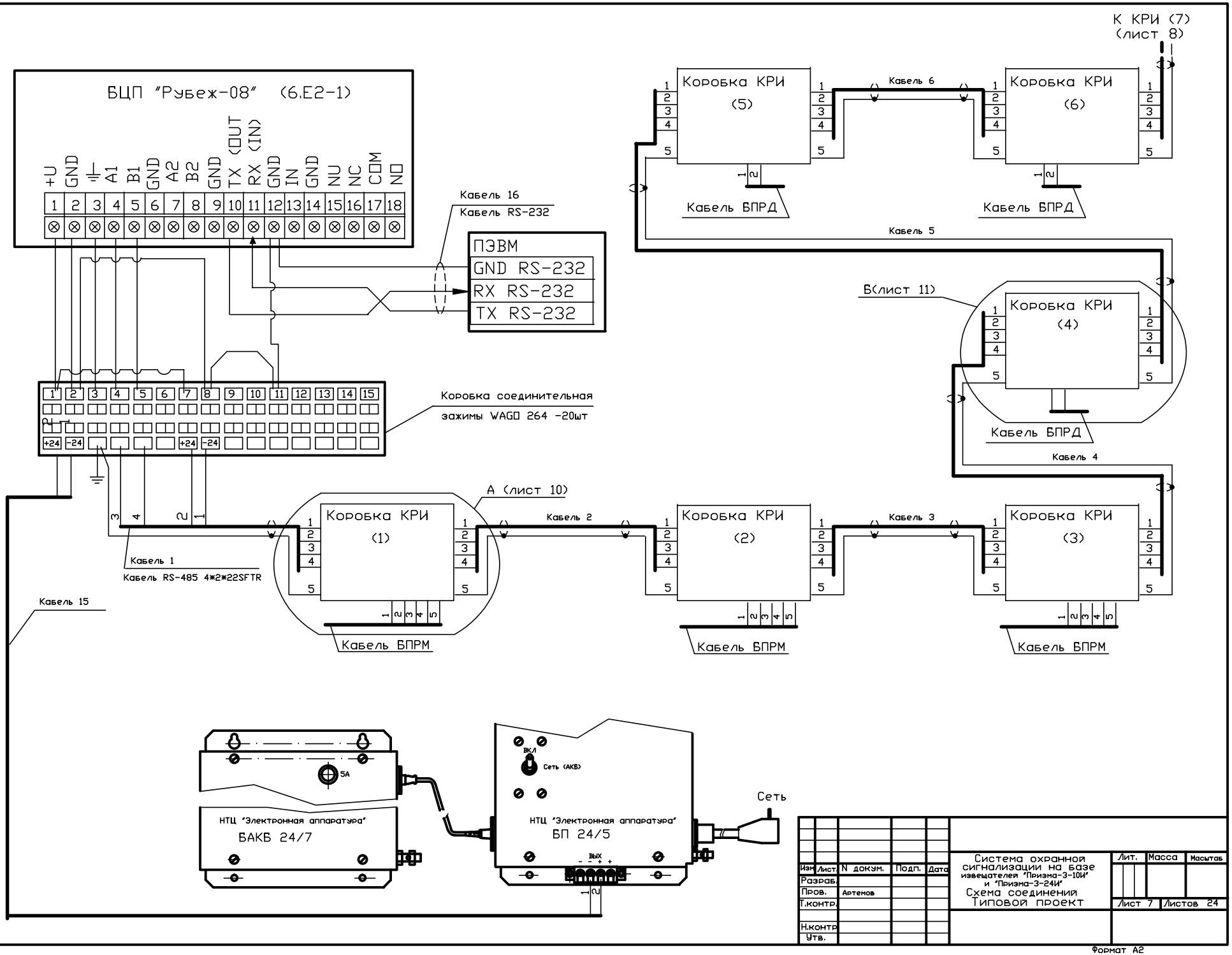
БЦП "Рубеж-08" (6.Е2-1)
+U GND ⏚ A1 B1 GND A2 B2 GND TX (OUT) RX (IN) GND IN GND NU NC COM NO
1 2 3 4 5 6 7 8 9 10 11 12 13 14 15 16 17 18
Кабель 16
Кабель RS-232
ПЭВМ
GND RS-232
RX RS-232
TX RS-232
Коробка соединительная
зажимы WAGO 264 -20шт
+24 -24
К КРИ (7)
(лист 8)
Коробка КРИ (5)
Коробка КРИ (6)
Кабель 6
Кабель БПРД
Кабель 5
В(лист 11)
Коробка КРИ (4)
Кабель 4
А (лист 10)
Коробка КРИ (1)
Коробка КРИ (2)
Коробка КРИ (3)
Кабель 2
Кабель 3
Кабель 1
Кабель RS-485 4*2*22SFTR
Кабель 15
Кабель БПРМ
5A
НТЦ "Электронная аппаратура"
БАКБ 24/7
ВКЛ
Сеть (АКБ)
БП 24/5
ВЫХ
Сеть
Изм. Лист. N докум. Подп. Дата
Разраб.
Пров. Артемов
Т.контр.
Н.контр.
Утв.
Система охранной сигнализации на базе извещателей "Призма-3-10И" и "Призма-3-24И"
Схема соединений
Типовой проект
Лит. Масса Масштаб
Лист 7 Листов 24
Формат А2

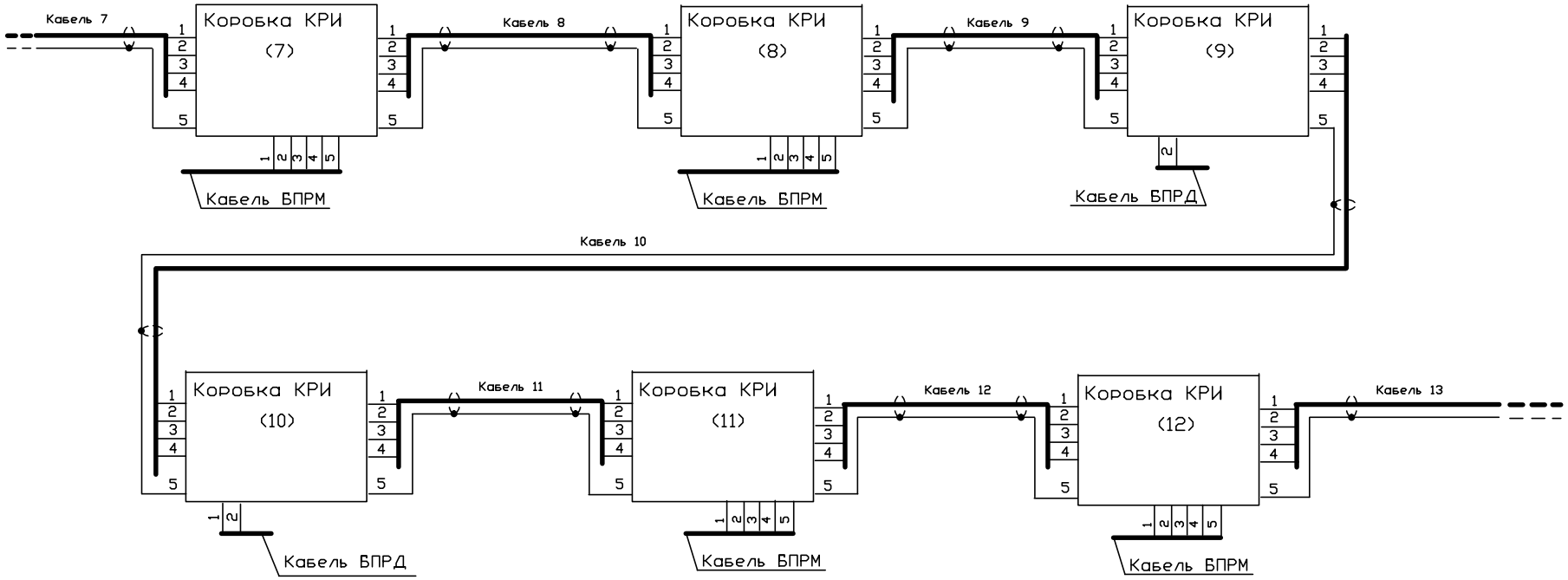

Изм.	Лист.	N докум.	Подп.	Дата	Система охранной сигнализации на базе извещателей "Призма-3-10И" и "Призма-3-24И" Схема соединений Типовой проект	Лит.	Масса	Масштаб
Разраб.								
Пров.		Артемов				Лист 8	Листов 24	
Т.контр.								
Н.контр.								
Утв.								

Формат А2

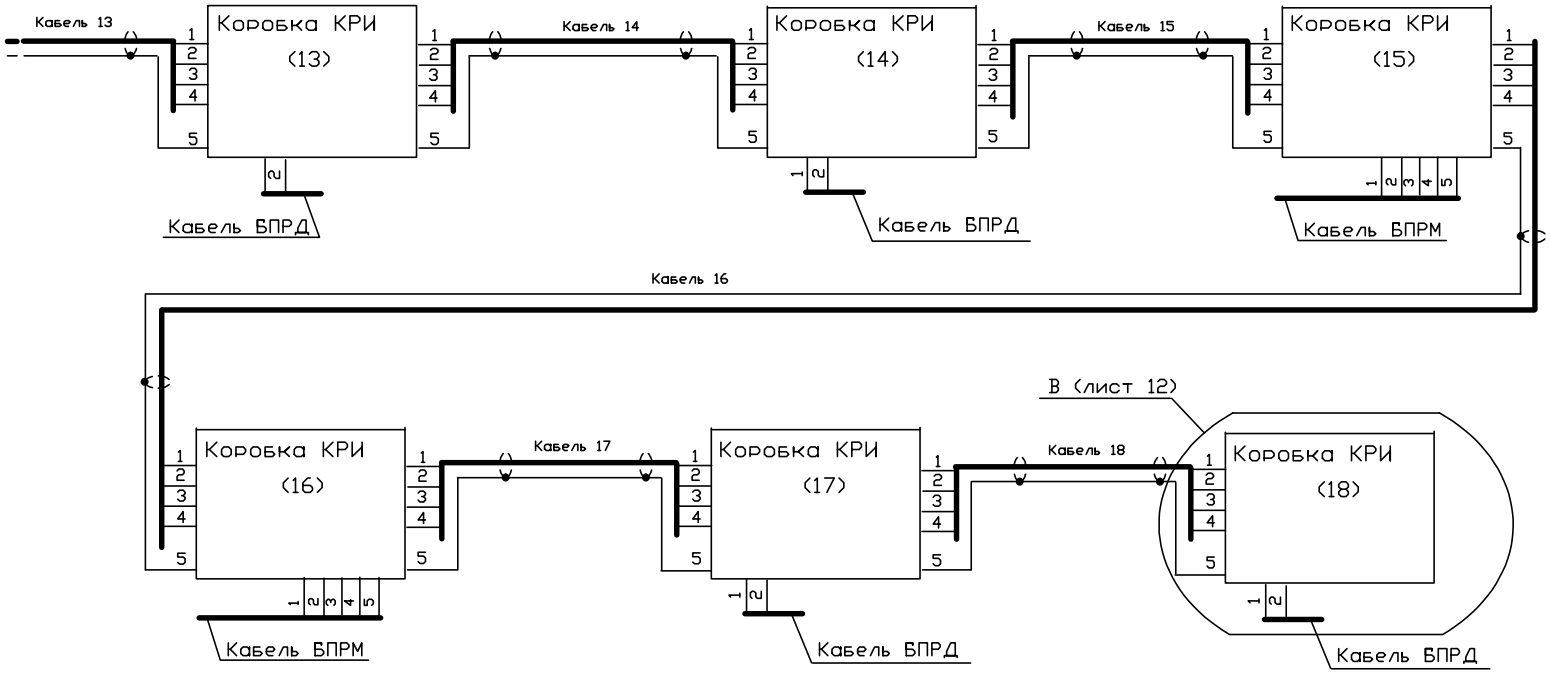

Изм.	Лист.	N докум.	Подп.	Дата	Система охранной сигнализации на базе извещателей "Призма-3-10И" и "Призма-3-24И" Схема соединений Типовой проект	Лит.	Масса	Масштаб
Разраб.								
Пров.		Артемов				Лист 9	Листов 24	
Т.контр.								
Н.контр.								
Утв.								

Формат А2

А лист7

Схема подключений

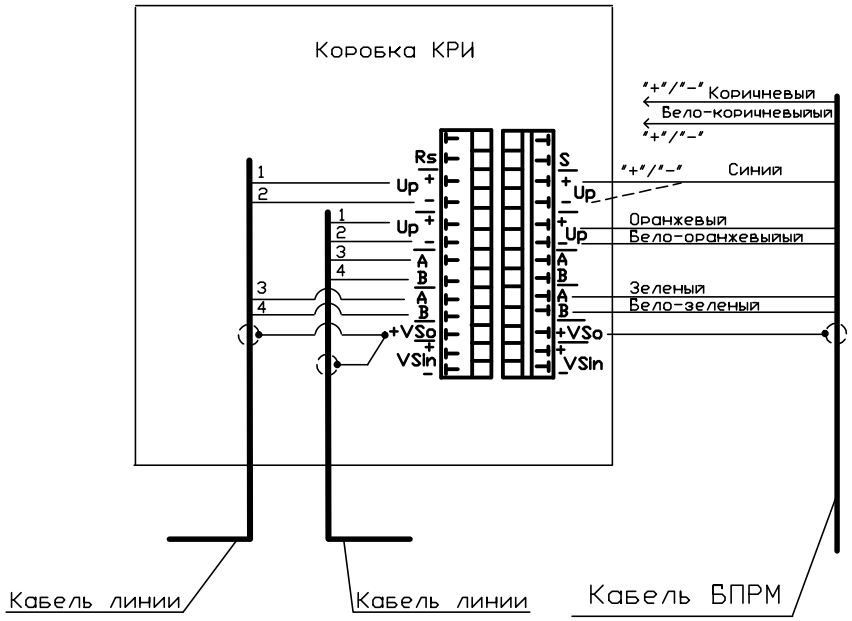

крышка снята

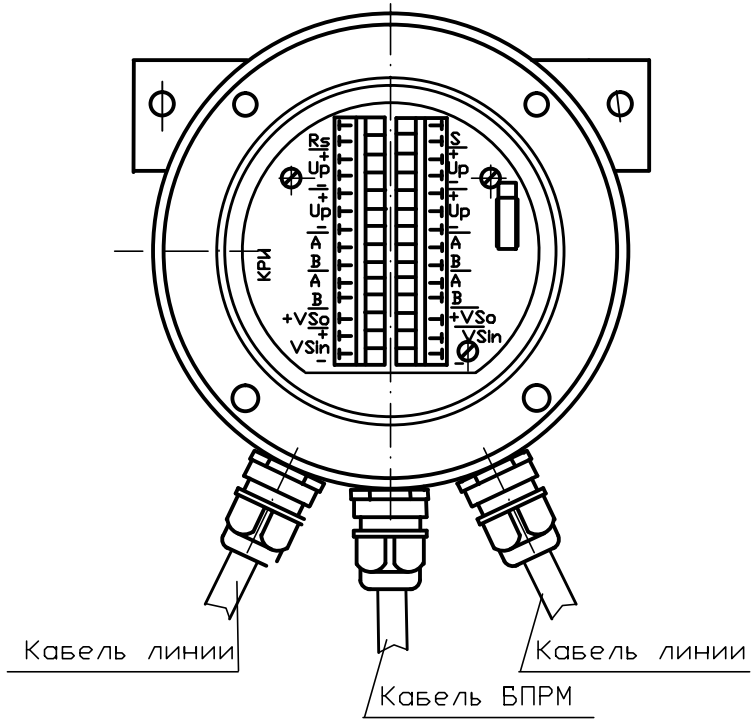

Изм.	Лист.	N докум.	Подп.	Дата	Система охранной сигнализации на базе извещателей "Призма-3-10И" и "Призма-3-24И" Схема соединений Типовой проект	Лит.	Масса	Масштаб
Разраб.								
Пров.		Артемов				Лист 10	Листов 24	
Т.контр.								
Н.контр.								
Утв.								

Формат А2

Б лист7

Схема подключений

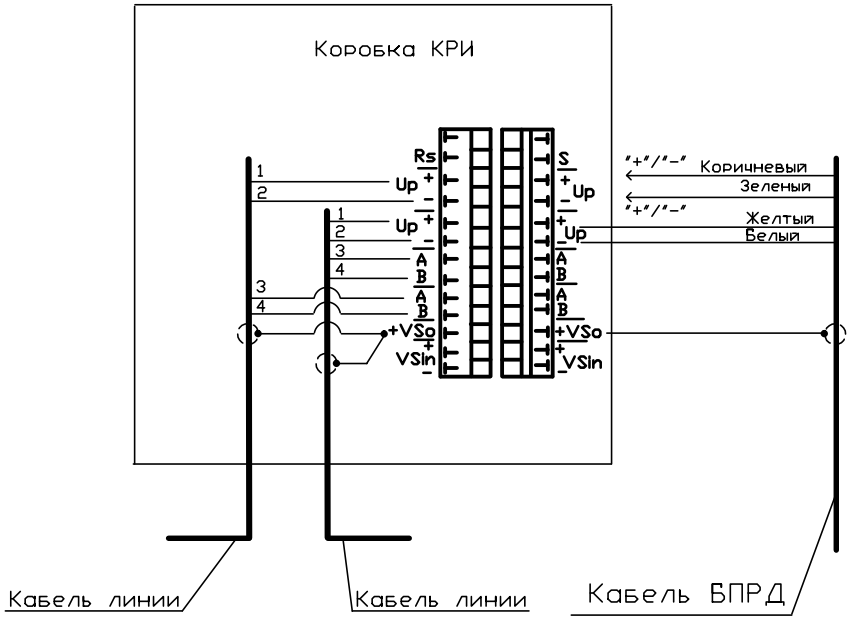

крышка снята

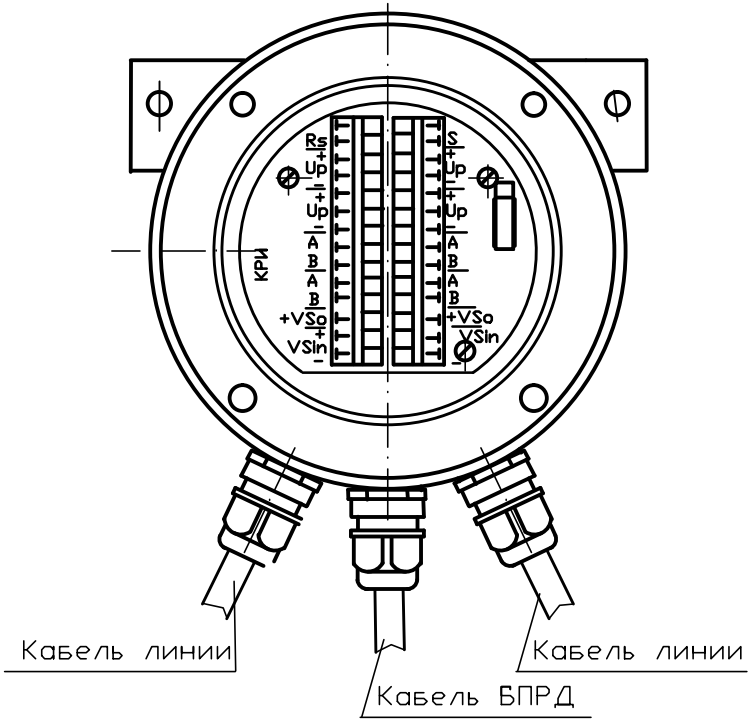

Изм	Лист	N докум.	Подп.	Дата	Система охранной сигнализации на базе извещателей "Призма-3-10И" и "Призма-3-24И" Схема соединений Типовой проект	Лит.	Масса	Масштаб
Разраб.								
Пров.		Артемов				Лист 11	Листов 24	
Т.контр.								
Н.контр.								
Утв.								

Формат А2

В лист 9

Схема подключений

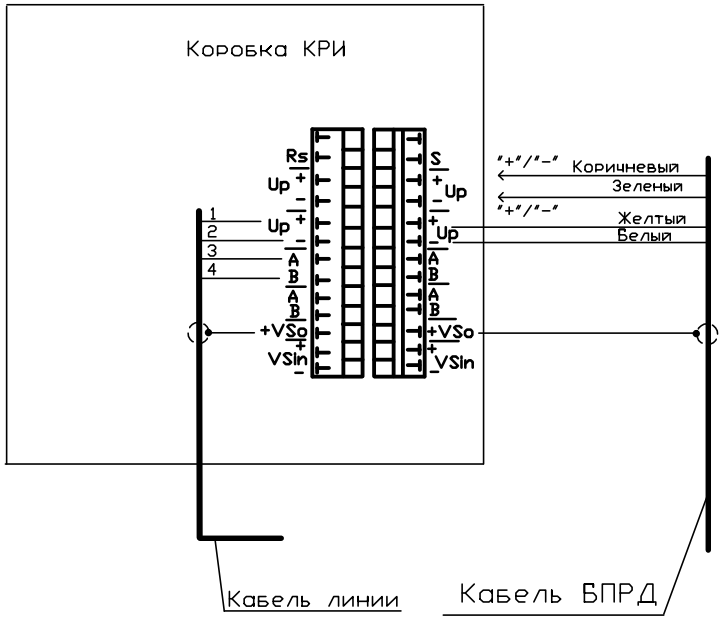

крышка снята

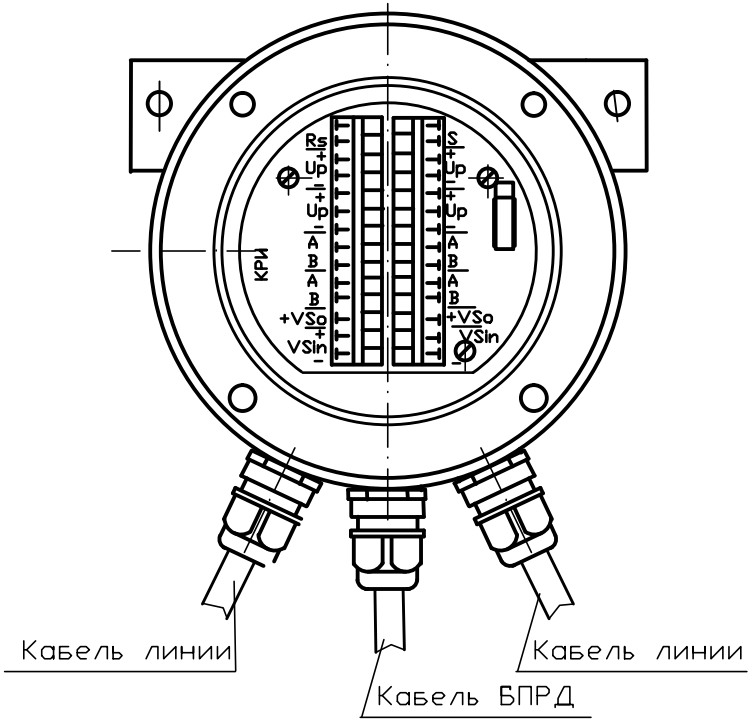

Изм	Лист	N докум.	Подп.	Дата	Система охранной сигнализации на базе извещателей "Призма-3-10И" и "Призма-3-24И" Схема соединений Типовой проект	Лит.	Масса	Масштаб
Разраб.								
Пров.		Артемов				Лист 12	Листов 24	
Т.контр.								
Н.контр.								
Утв.								

Формат А2

Установка блока ПРД Призма-3-10И на стойке с коробкой КРИ

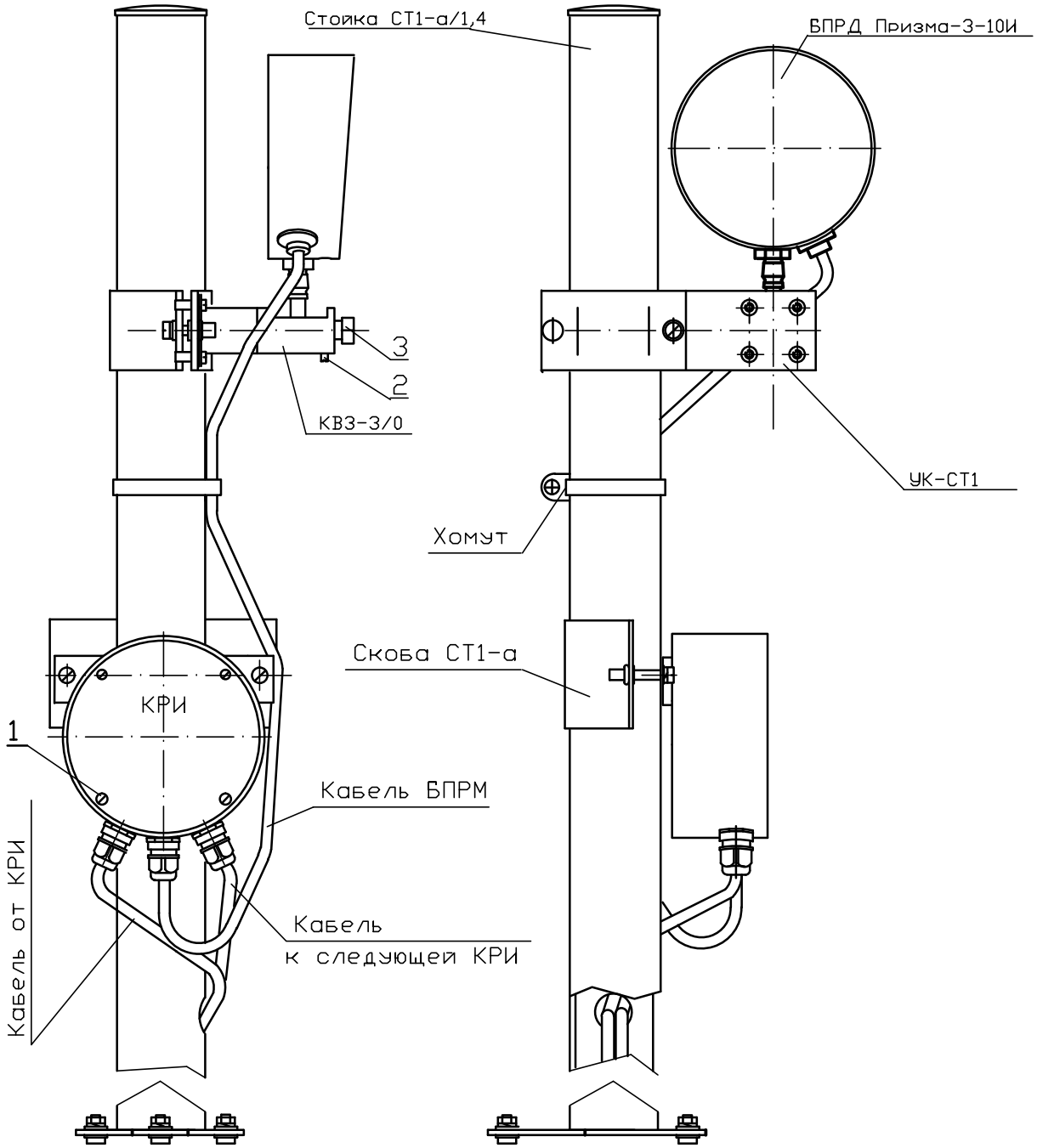

Установка опоры и закрепление стойки

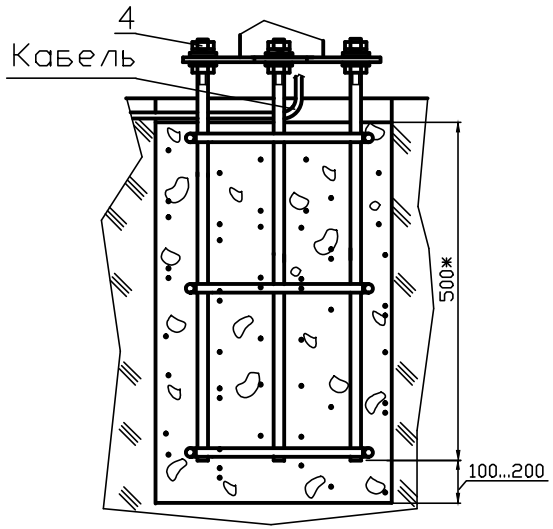

1- винт крепления крышки;
2- винт фиксациии зажимного болта; 3- болт зажимной.
4-гайка крепления стойки

Изм	Лист	N докум	Подп	Дата	Лист
					13

Установка блока ПРМ(ПРД) Призма-3-10И с УЗК-3/110 на опоре

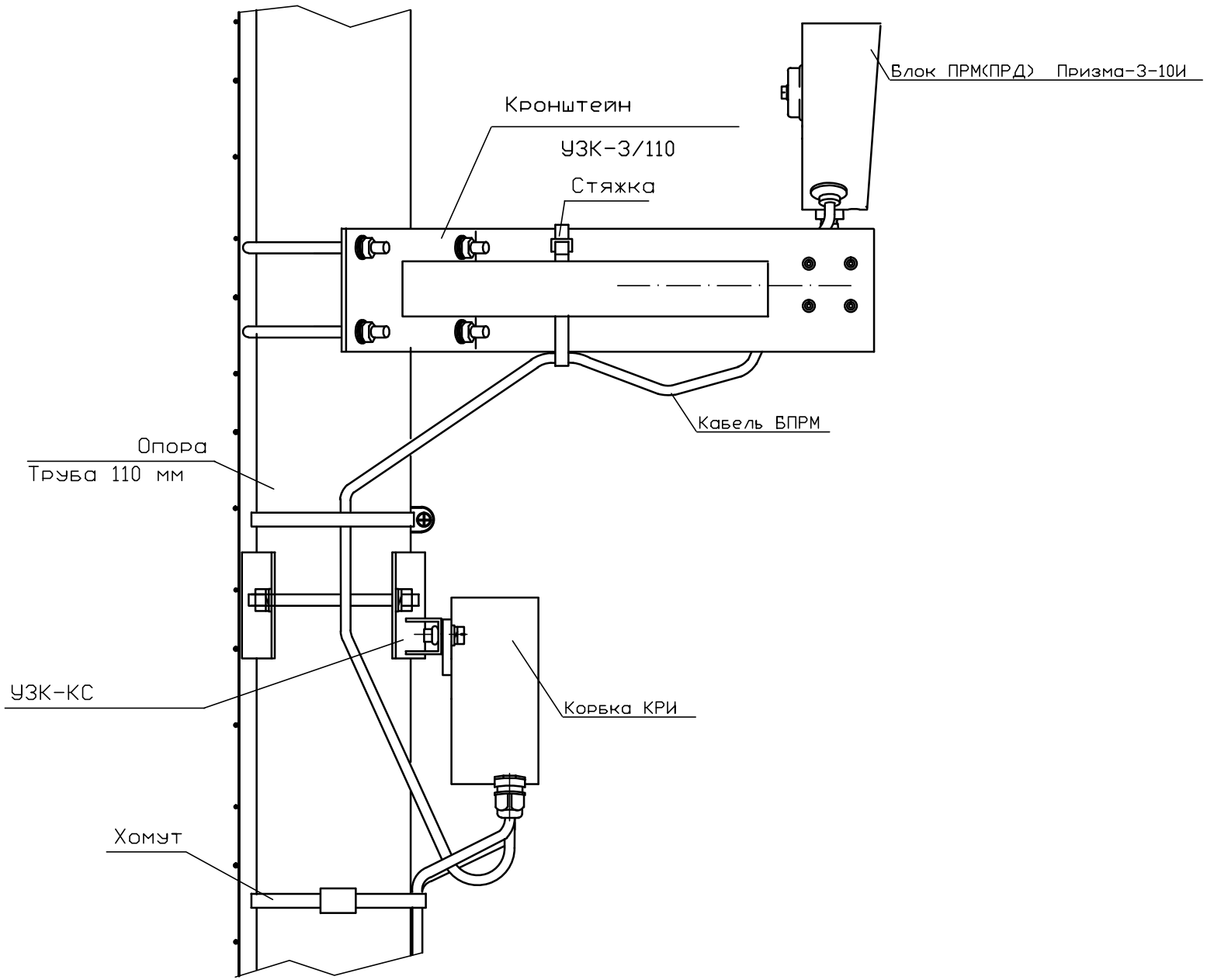

Изм	Лист	N докум	Подп	Дата	Лист
					14

Установка блока ПРМ(ПРД) Призма-3-10И с УЗК-3/110 на опоре

А лист 14

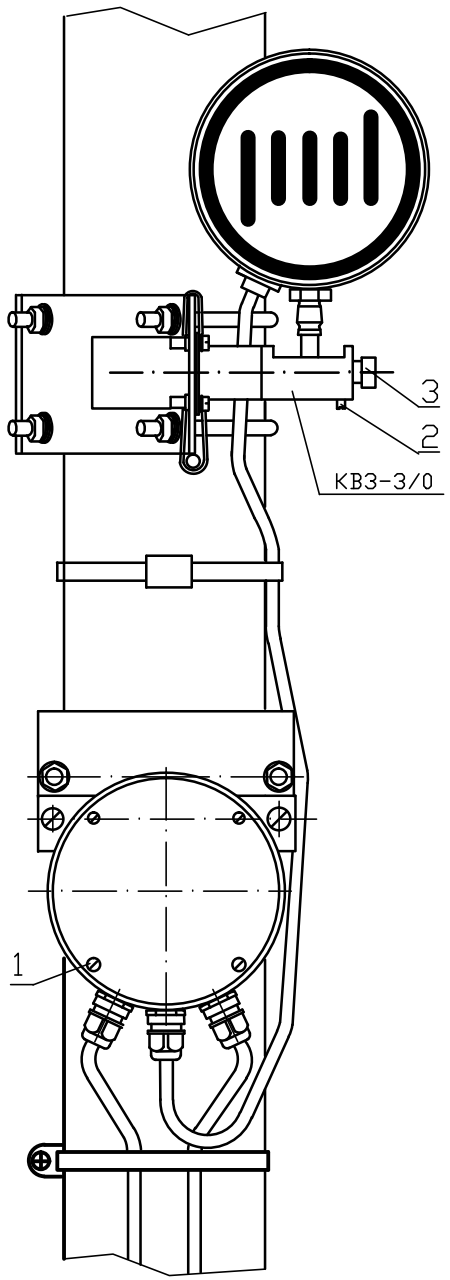

1-винт крепления крышки КРИ;
2- винт фиксациии зажимного болта; 3- болт зажимной.

Изм	Лист	N докум	Подп	Дата	Лист
					15

Установка блока ПРМ Призма-3-24И с КВЗ-1/0,5 на опоре

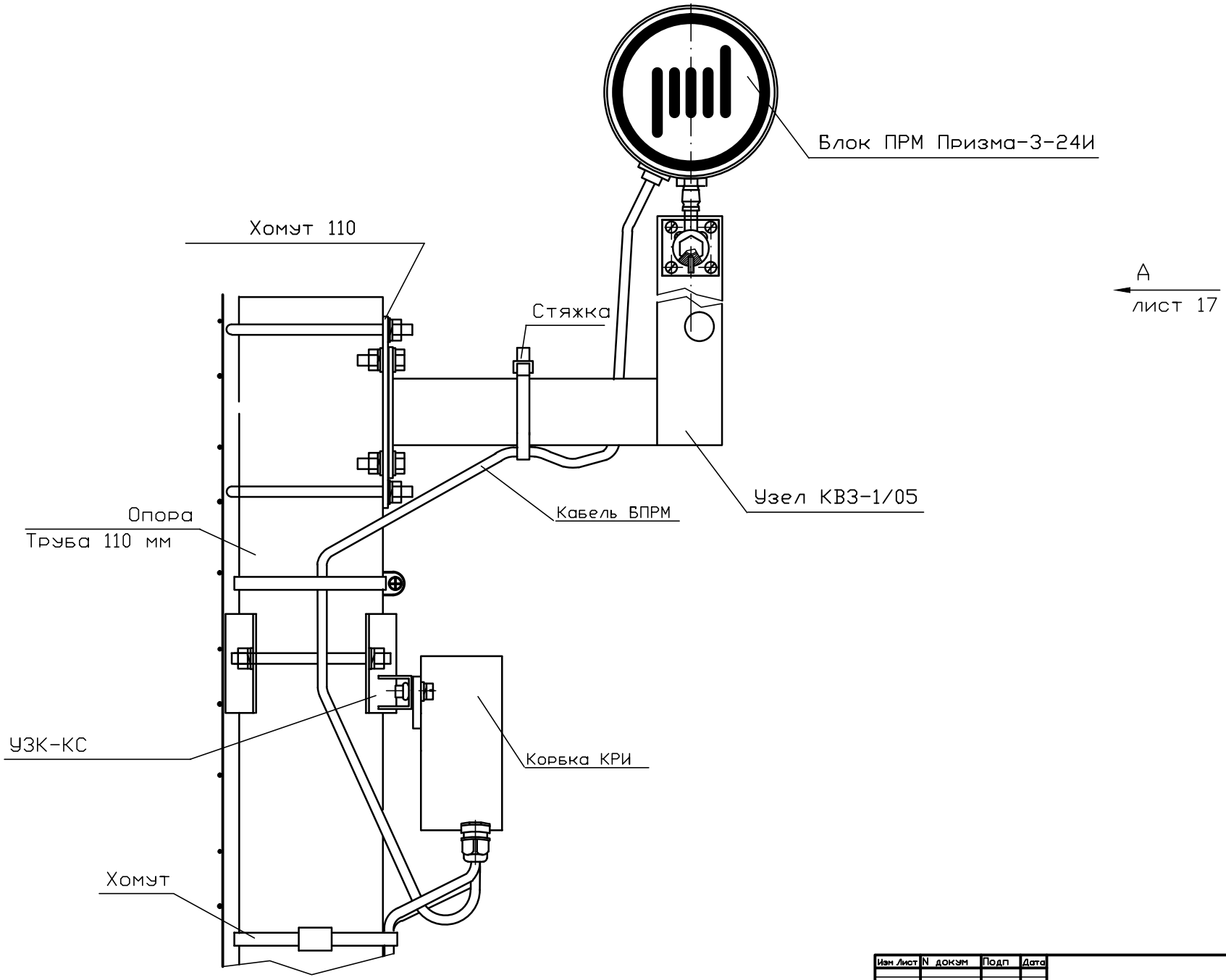

Изм	Лист	N докум	Подп	Дата	Лист
					16

Установка блока ПРМ Призма-3-24И с КВЗ-1/0,5 на опоре

А лист 16

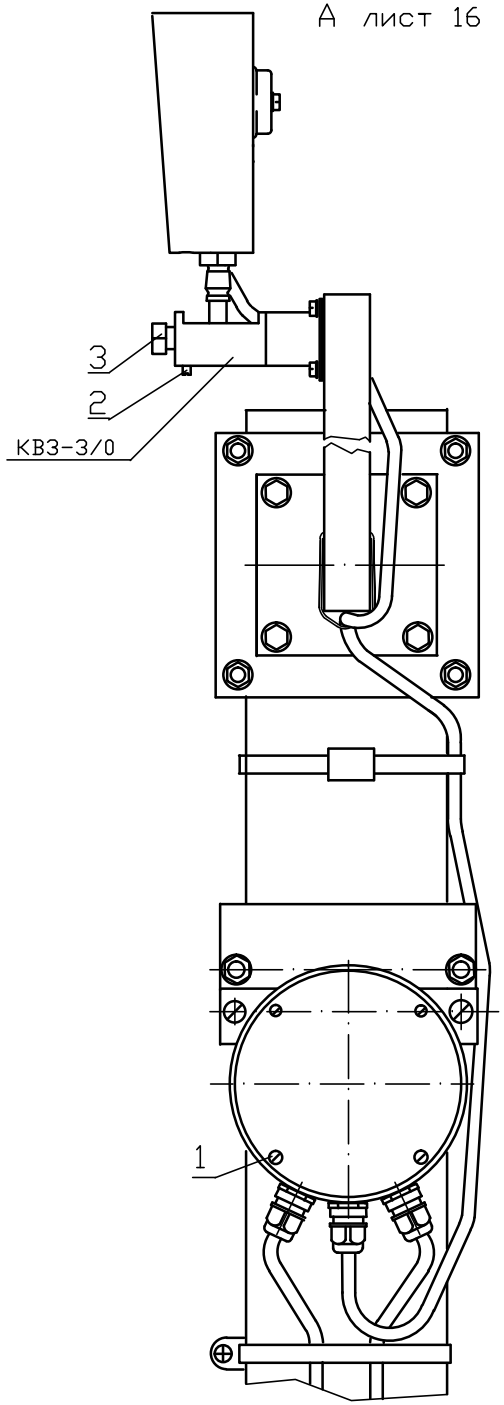

1-винт крепления крышки КРИ;
2- винт фиксациии зажимного болта; 3- болт зажимной.

Изм	Лист	N докум	Подп	Дата	Лист
					17

Установка блока ПРД Призма-3-24И с КВЗ-1/0,5 на опоре

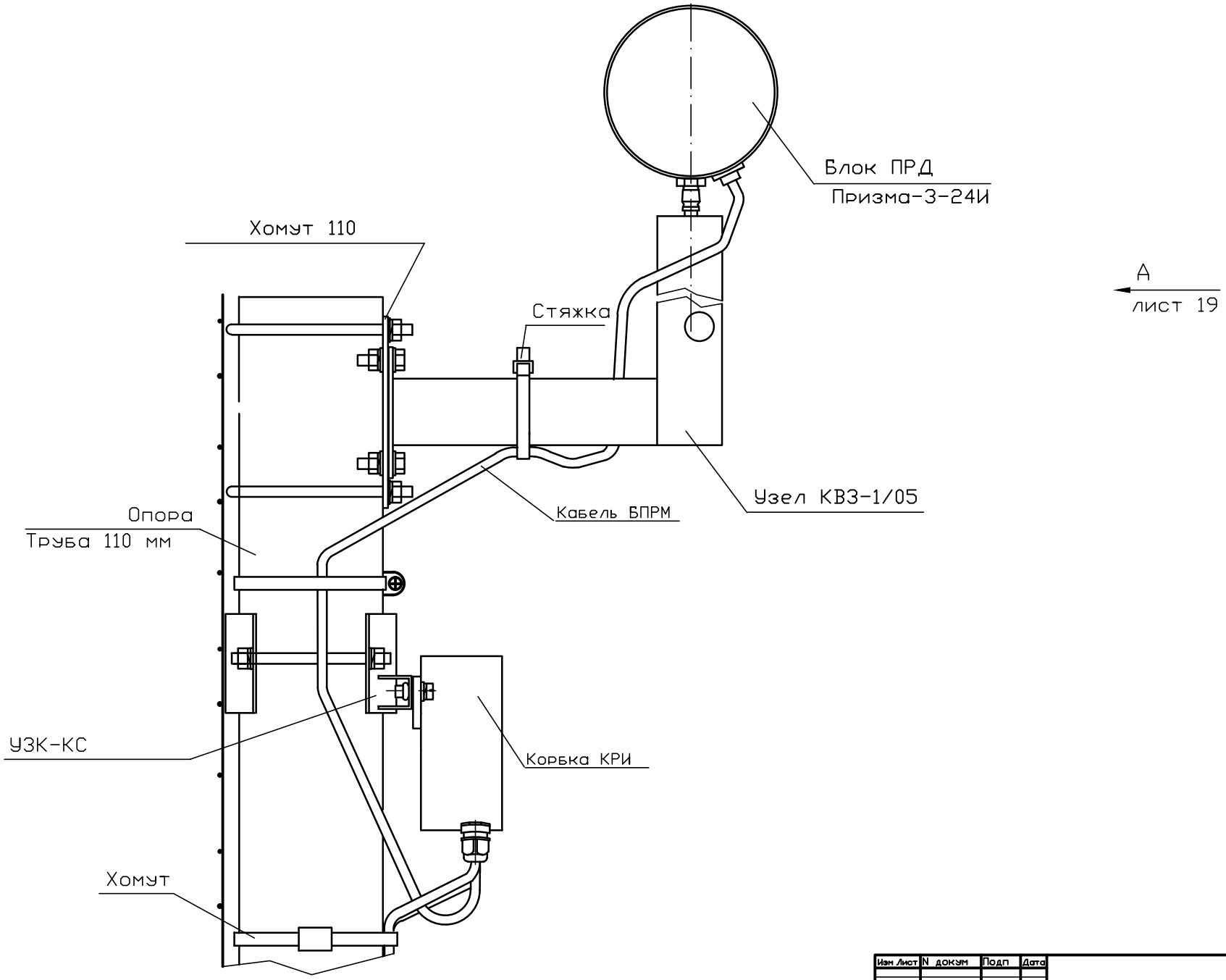

Изм	Лист	N докум	Подп	Дата	Лист
					18

Установка блока ПРД Призма-3-24И с КВЗ-1/0,5 на опоре

А лист 18

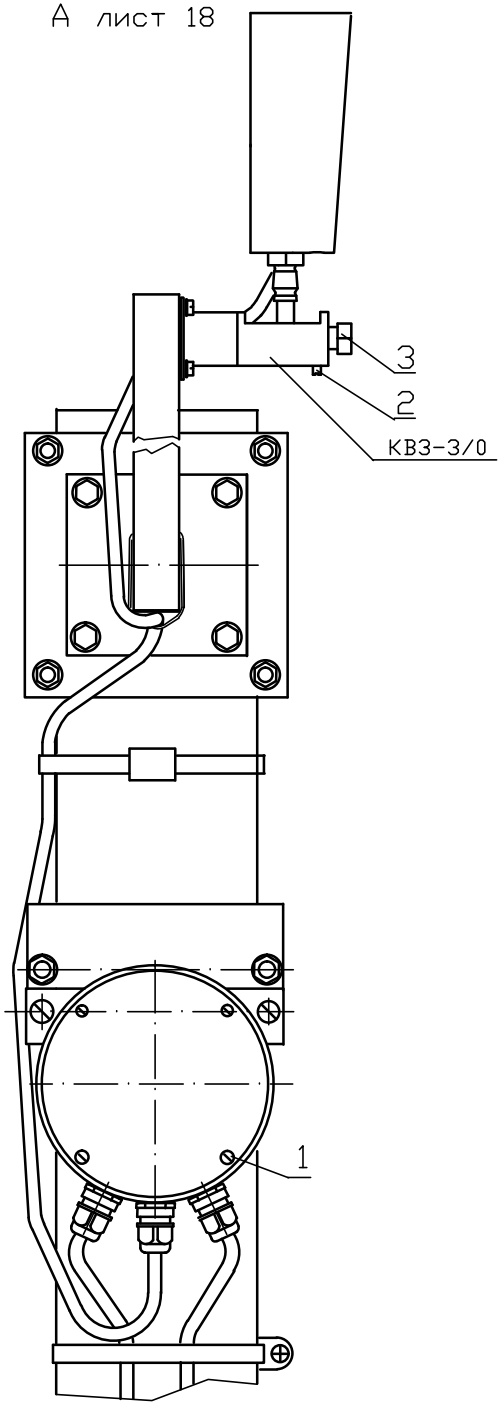

1-винт крепления крышки КРИ;
2- винт фиксациии зажимного болта; 3- болт зажимной.

Изм	Лист	N докум	Подп	Дата	Лист
					19

Установка блока ПРМ(ПРД) Призма-3-24И с УЗК-3/110 на опоре

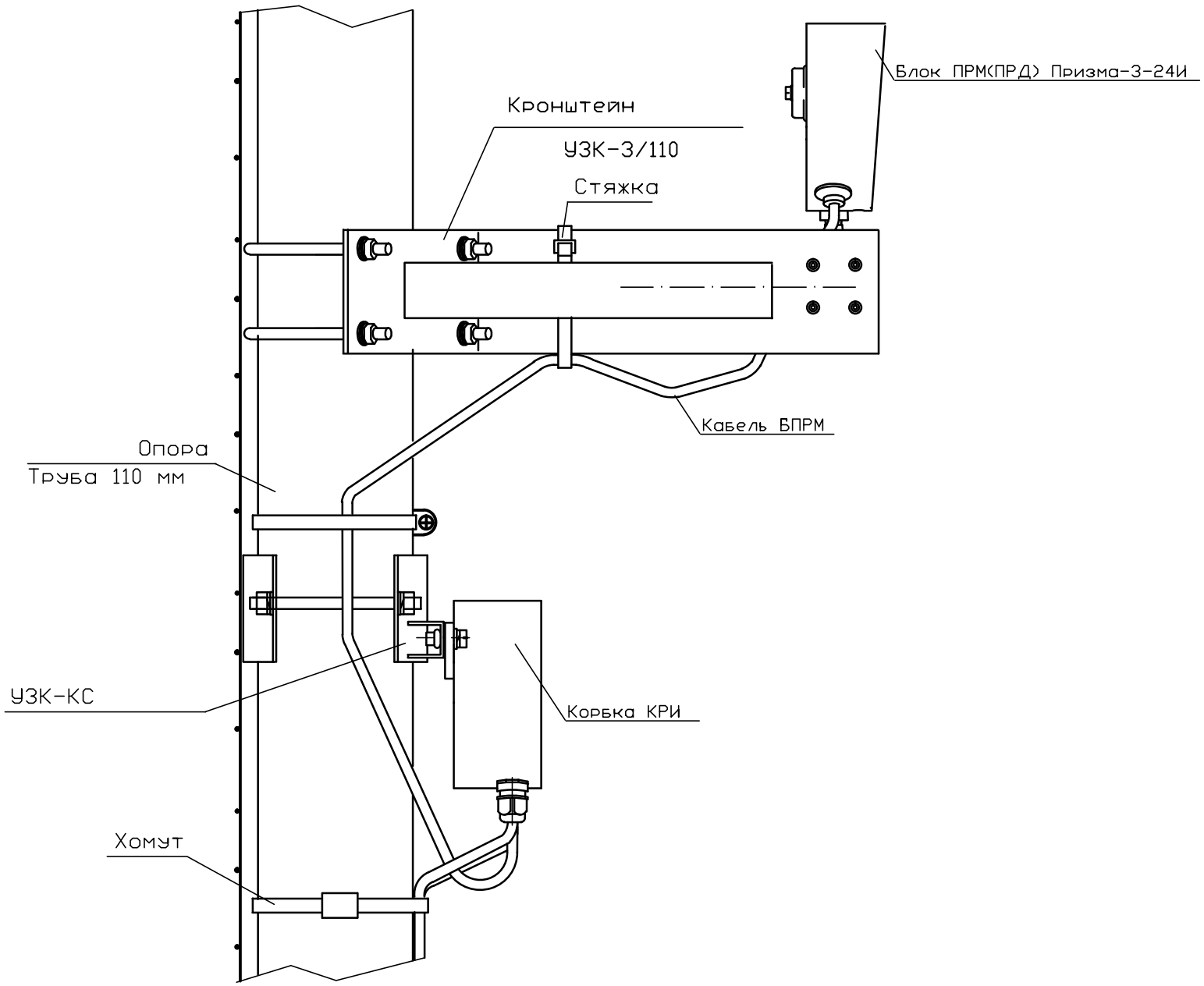

Изм	Лист	N докум	Подп	Дата		Лист
						20

Установка блока ПРМ(ПРД) Призма-3-24И с УЗК-3/110 на опоре

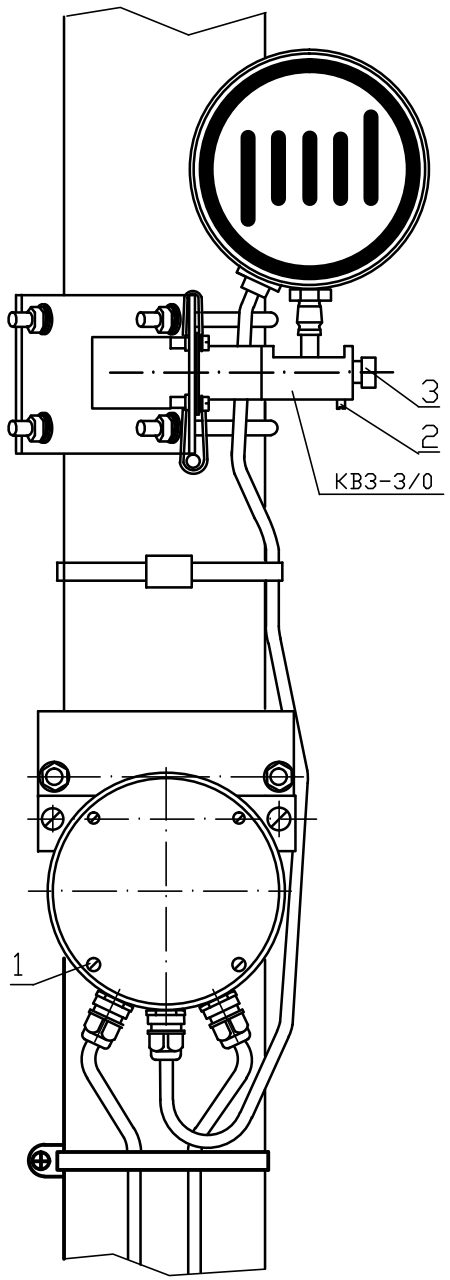

1-винт крепления крышки КРИ;
2- винт фиксациии зажимного болта; 3- болт зажимной.

Изм	Лист	N докум	Подп	Дата		Лист
						21

Позиция	Наименование	Изготовитель	Единица измерения	Количество	Примечание
	Линейная часть ТСО				
1	Извещатель двухпозиционный радиоволновый Призма-3-10И	ООО НТЦ "Электронная аппаратура"	Комплект	6	Участки 2; 3; 4; 7; 8; 9;
2	Извещатель двухпозиционный радиоволновый Призма-3-24И	ООО НТЦ "Электронная аппаратура"	Комплект	3	Участки 1; 5; 6;
3	Коробка КРИ	ООО НТЦ "Электронная аппаратура"	штук	18	Участки 1...9
4	Стойка СТ1-а/1,4	ООО НТЦ "Электронная аппаратура"	штук	2	Участки 8; 9
5	Опора ОСТ-1/0,5	ООО НТЦ "Электронная аппаратура"	штук	2	Участки 8; 9
6	Узел УК-СТ1	ООО НТЦ "Электронная аппаратура"	штук	2	Участки 8; 9
7	Скоба СТ1-а	ООО НТЦ "Электронная аппаратура"	штук	2	Участки 8; 9
8	Хомут 110	ООО НТЦ "Электронная аппаратура"	штук	16	Участки 1...9
9	Узел УЗК-КС	ООО НТЦ "Электронная аппаратура"	штук	12	Участки 1...7
10	Узел КВЗ-3/0	ООО НТЦ "Электронная аппаратура"	штук	18	Участки 1...9

Подп. и дата | Инв. N дубл. | Взам. инв.N | Подп. и дата | Инв. N подл.

Позиция	Наименование	Изготовитель	Единица измерения	Количество	Примечание
	Пультовая часть часть ТСО				
1	БЦП "Рубеж-08" (6.Е2-1)	Группа компании "Сигма"	Комплект	1	
2	Коробка соединительная (Зажимы WAGO 264-20шт		Комплект	1	
	рейка EN 60715 (160 мм)				
3	Блок питания БПП-24/5 и блок БАКБ 24/7	ООО НТЦ "Электронная аппаратура"	Комплект	1	

Подп. и дата

Инв. N дубл.

Взам. инв.N

Подп. и дата

Инв. N подл.

Изм Лист	N докум	Подп	Дата

Формат А3

Позиция	Наименование	Откуда идет	Куда поступает	Длина, м	Примечание
	Перечень кабелей				
Кабель 1	Кабель RS-485 4*2*22SFTR	Коробка соединительная	КРИ (1)	10	Участ. 1
Кабель 2	Кабель RS-485 4*2*22SFTR	КРИ (1)	КРИ (2)	7	Участ. 7
Кабель 3	Кабель RS-485 4*2*22SFTR	КРИ (2)	КРИ (3)	170	Участ. 2
Кабель 4	Кабель RS-485 4*2*22SFTR	КРИ (3)	КРИ (4)	7	Участ. 1
Кабель 5	Кабель RS-485 4*2*22SFTR	КРИ (4)	КРИ (5)	175	Участ. 3
Кабель 6	Кабель RS-485 4*2*22SFTR	КРИ (5)	КРИ (6)	7	Участ. 2
Кабель 7	Кабель RS-485 4*2*22SFTR	КРИ (6)	КРИ (7)	170	Участ. 4
Кабель 8	Кабель RS-485 4*2*22SFTR	КРИ (7)	КРИ (8)	7	Участ. 3
Кабель 9	Кабель RS-485 4*2*22SFTR	КРИ (8)	КРИ (9)	175	Участ. 5
Кабель 10	Кабель RS-485 4*2*22SFTR	КРИ (9)	КРИ (10)	7	Участ. 4
Кабель 11	Кабель RS-485 4*2*22SFTR	КРИ (10)	КРИ (11)	55	Участ. 6
Кабель 12	Кабель RS-485 4*2*22SFTR	КРИ (11)	КРИ (12)	7	Участ. 5
Кабель 13	Кабель RS-485 4*2*22SFTR	КРИ (12)	КРИ (13)	50	Участ. 7
Кабель 14	Кабель RS-485 4*2*22SFTR	КРИ (13)	КРИ (14)	7	Участ. 6
Кабель 15	Кабель RS-485 4*2*22SFTR	КРИ (14)	КРИ (15)	55	Участ. 8
Кабель 16	Кабель RS-485 4*2*22SFTR	КРИ (15)	КРИ (16)	7	Участ. 7
Кабель 17	Кабель RS-485 4*2*22SFTR	КРИ (16)	КРИ (17)	150	Участ. 9
Кабель 18	Кабель RS-485 4*2*22SFTR	КРИ (18)	КРИ (18)	7	Участ. 8
Кабель 15	Кабель RS-232 с COM-портом	БЦП "Рубеж-08"	Компьютер	3	
Кабель 16	Провод ШВВП 2*0,75	Коробка соединительная	Блок питания	3	
			БП 24/2		

Подп. и дата | Инв. N дубл. | Взам. инв.N | Подп. и дата | Инв. N подл.