Общество с ограниченной ответственностью

НТЦ "Электронная аппаратура"

Типовой проект

оснащения объекта
техническими средствами охраны
периметра на базе двухпозиционных
радиоволновых извещателей серии
"Призма-2/300И"

2019г.
г.Пенза

Общие указания

1.1 Работы по установке и монтажу технических средств охраны на объектах должны проводиться в соответствии с утвержденной проектно-сметной документацией.

1.2. Проектные работы выполняются в соответствии с требованиями ГОСТ 21.101-97, ГОСТ Р 50776-95.

1.3 Проектная документация должна соответствовать требоаниям ГОСТ Р 53315-2009, руководящих документов РД 78.36.002-99, РД 78.36.003-2002, НТП 112-2000 и Федерального закона № 123 ФЗ

1.4 Размещение и прокладка кабельных линий должна соответсвовать планам расположения оборудования и отвечать требованиям техники безопасности и пожарной безопасности.

1.5 Нарезка кабелей производится после контрольного промера трасс прокладки с учетом запаса на разделку концов кабелей.

1.6 Разделка и монтаж кабелей производится по правилам производства работ в соответствии с РД 78.145-93 и НТП 112-2000.

1.7. Расположение извещателей и другого оборудования должно обеспечивать свободный доступ для установки и проведения регламентных работ и обслуживания.

1.8 Способы закрепления извещателей должны обеспечивать жесткость коструктции и исключать возможность ложных сработок от ветровых и других нагрузок.

1.9 Проектная и рабочая документация на конкретные объекты должна соответствовать требованиям технического задания, требованиям технических регламентов, стандартов, сводов правил проведения работ и других документов, содержащих требования для составления проектов и обеспечения безопасной эксплуатации технических средств охраны.

Перв. примен. | Справ. N | Подп. и дата | Инв. N дубл. | Взам. инв.N | Подп. и дата | Инв. N подл.

Изм	Лист	N докум	Подп	Дата				
Разраб					Система охранной сигнализации на базе извещателей "Призма-2/300И"	Лит	Лист	Листов
Пров		Артемов					2	20
Н.контр					Общие указания Типовой проект			
Утв								

Формат А4

1.10 На участках 6 и 7 использование стоек для блоков ПРД Призма-2/300И обусловлено необходимостью обеспечения перекрытия зон обнаружения

Примечание:

В данном типовом проекте показаны различные способы крепления блоков извещателя и варианты соединительных и распределительных коробок. Оптимальный выбор остается за проектировщиком, с учетом конкретных условий на охраняемом объекте и проектирования подключения оборудования.

Подп. и дата	Инв. N дубл.	Взам. инв.N	Подп. и дата	Инв. N подл.

Изм	Лист	N докум	Подп	Дата				
Разраб					Система охранной сигнализации на базе извещателей "Призма-2/300НИ"	Лит	Лист	Листов
Пров		Артемов					3	20
Н.контр					Общие указания Типовой проект			
Утв								

Формат А4

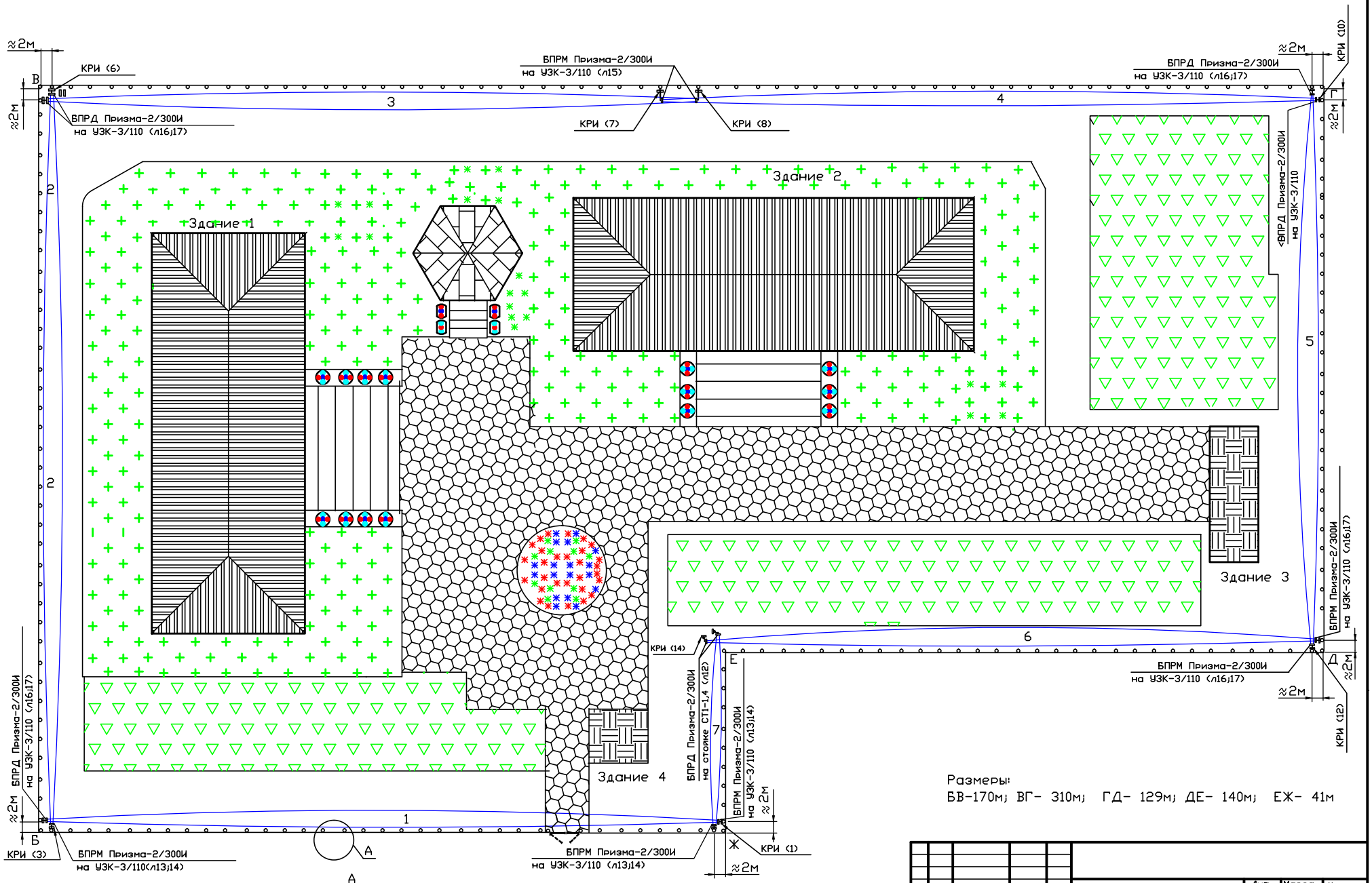

Размеры:
БВ-170м; ВГ- 310м; ГД- 129м; ДЕ- 140м; ЕЖ- 41м

Изм	Лист	N докум.	Подп.	Дата	Система охранной сигнализации на базе извещателей "Призма-2/300И" План растановки оборудования Типовой проект	Лит.	Масса	Масштаб 1:50
Разраб.								
Пров.		Артемов				Лист 4	Листов 20	
Т.контр.								
Н.контр.								
Утв.								

Формат А2

Ведомость рабочих чертежей

Лист	Наименование	Примечание
1	Титульный лист	
2	Общие указания	
3	Общие указания	
4	План размещения оборудования	
5	Ведомость рабочих чертежей	
6	Ведомость рабочих чертежей	
7	Схема электрических соединений	
8	Схема электрических соединений	
9	Схема электрических соединений	
10	Схема электрических соединений	
11	Схема электрических соединений	
12	Установка блока ПРД Призма-2/300И	Уч-ок
	на стойке с коробкой КРИ	6; 7
13	Установка блока ПРМ Призма-2/300И	Уч-ок
	с УЗК-3/110 на опоре диаметром 110	1; 2; 5;
		6; 7

Перв. примен.

Справ. N

Подп. и дата

Инв. N дубл.

Взам. инв.N

Подп. и дата

Инв. N подл.

Изм	Лист	N докум	Подп	Дата
Разраб				
Пров		Артемов		
Н.контр				
Утв				

Система охранной сигнализации на базе извещателей "Призма-2/300И"

Ведомость чертежей
Типовой проект

Лит	Лист	Листов
	5	20

Формат А4

Ведомость рабочих чертежей

Лист	Наименование	Примечание
14	Установка блока ПРМ Призма-2/300И	Уч-ок
	с УЗК-3/110 на опоре диаметром 110	1; 2; 5;
		6; 7
15	Установка блока ПРМ Призма-2/300И	Уч-ок
	с УЗК-3/110 на опоре диаметром 110	3; 4
16	Установка блока ПРД Призма-2/300И	Уч-ок
	с УЗК-3/110 на опоре диаметром 110	1; 2; 3;
		4; 5;
17	Установка блока ПРД Призма-2/300И	Уч-ок
	с УЗК-3/110 на опоре диаметром 110	1; 2; 3;
		4; 5;
18	Перечень оборудования ТСО и узлов	
	крепления	
19	Перечень оборудования ТСО и узлов	
	крепления	
20	Перечень кабелей	

Перв. примен.

Справ. N

Подп. и дата

Инв. N дубл.

Взам. инв.N

Подп. и дата

Инв. N подл.

Изм	Лист	N докум	Подп	Дата
Разраб				
Пров		Артемов		
Н.контр				
Утв				

Система охранной сигнализации на базе извещателей "Призма-2/300И"

Ведомость чертежей
Типовой проект

Лит	Лист	Листов
	6	20

Формат А4

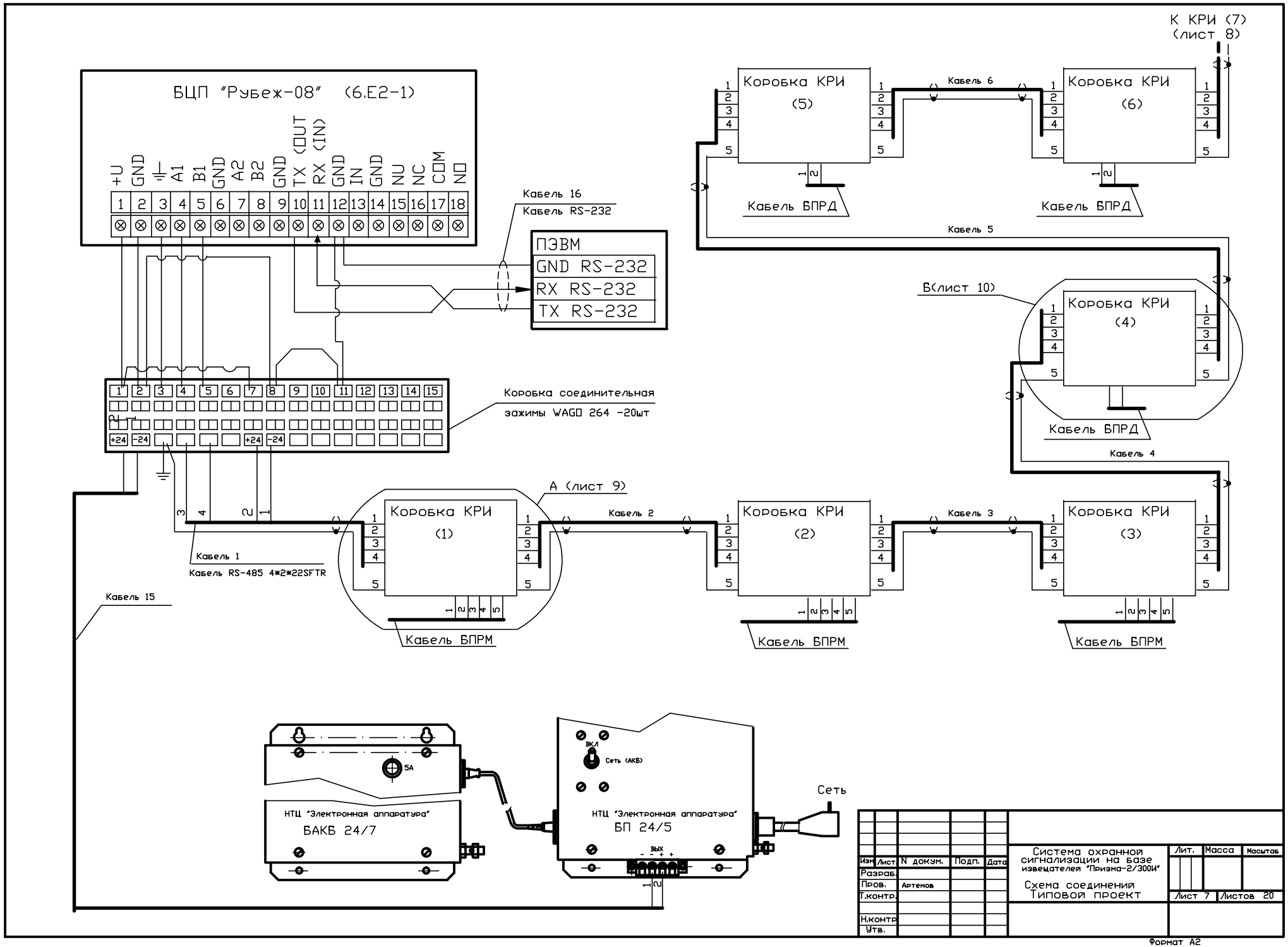
БЦП "Рубеж-08" (6.Е2-1)
+U GND ⏚ A1 B1 GND A2 B2 GND TX (OUT) RX (IN) GND IN GND NU NC COM NO
1 2 3 4 5 6 7 8 9 10 11 12 13 14 15 16 17 18
Кабель 16
Кабель RS-232
ПЭВМ
GND RS-232
RX RS-232
TX RS-232
Коробка соединительная
зажимы WAGO 264 -20шт
+24 -24
Кабель 1
Кабель RS-485 4*2*22SFTR
Кабель 15
Коробка КРИ (1)
Коробка КРИ (2)
Коробка КРИ (3)
Коробка КРИ (4)
Коробка КРИ (5)
Коробка КРИ (6)
Кабель 2
Кабель 3
Кабель 4
Кабель 5
Кабель 6
Кабель БПРМ
Кабель БПРД
А (лист 9)
В(лист 10)
К КРИ (7) (лист 8)
5A
НТЦ "Электронная аппаратура"
БАКБ 24/7
ВКЛ
Сеть (АКБ)
НТЦ "Электронная аппаратура"
БП 24/5
ВЫХ
Сеть
Изм. Лист N докум. Подп. Дата
Разраб.
Пров. Артемов
Т.контр.
Н.контр.
Утв.
Система охранной сигнализации на базе извещателей "Призма-2/300И"
Схема соединений
Типовой проект
Лит. Масса Масштаб
Лист 7 Листов 20
Формат А2

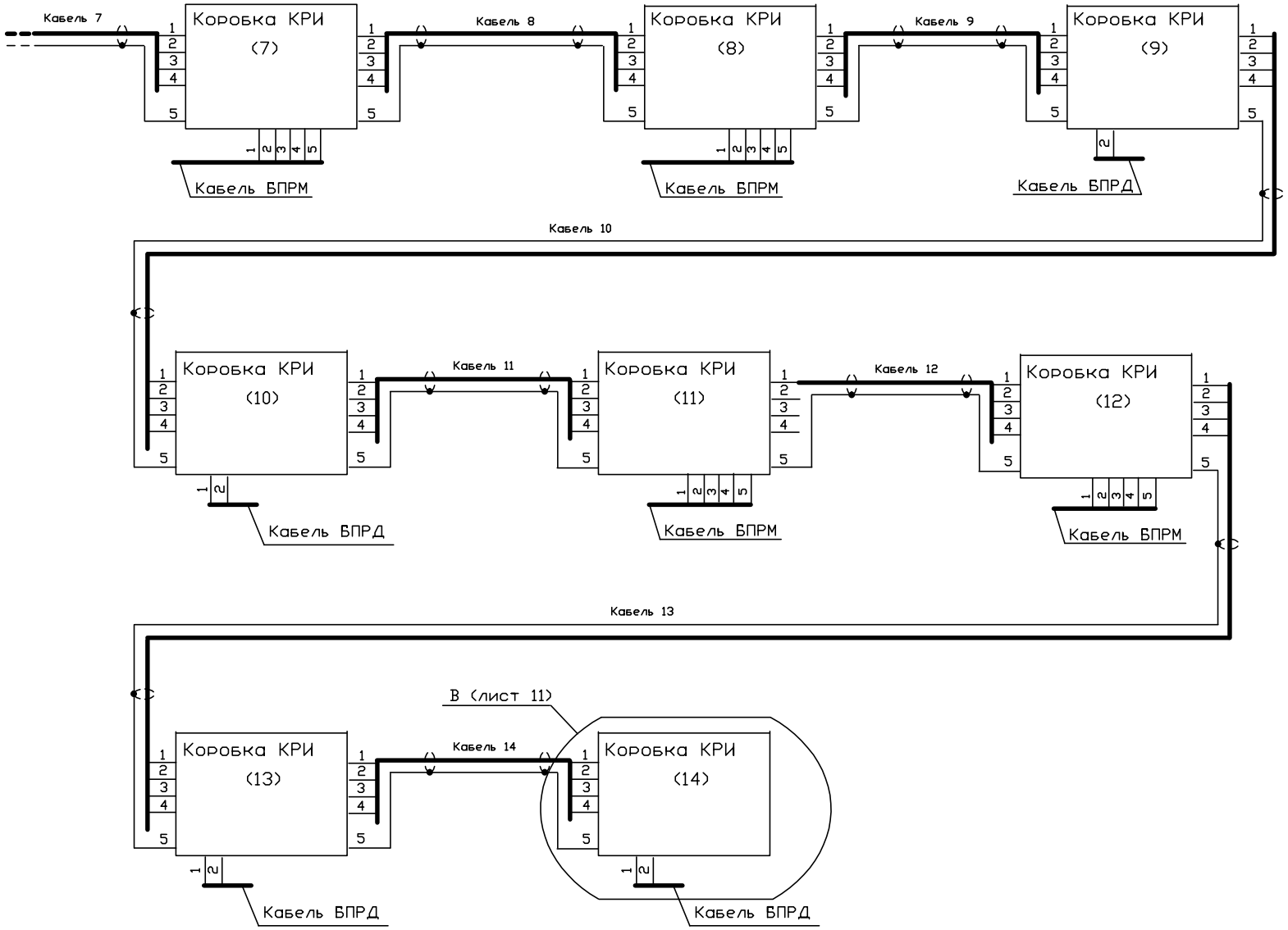

Изм.	Лист.	N докум.	Подп.	Дата
Разраб.				
Пров.	Артемов			
Т.контр.				
Н.контр.				
Утв.				

Система охранной сигнализации на базе извещателей "Призма-2/300И"

Схема соединений
Типовой проект

Лит.	Масса	Масштаб
Лист 8	Листов 20	

Формат А2

А лист7

Схема подключений

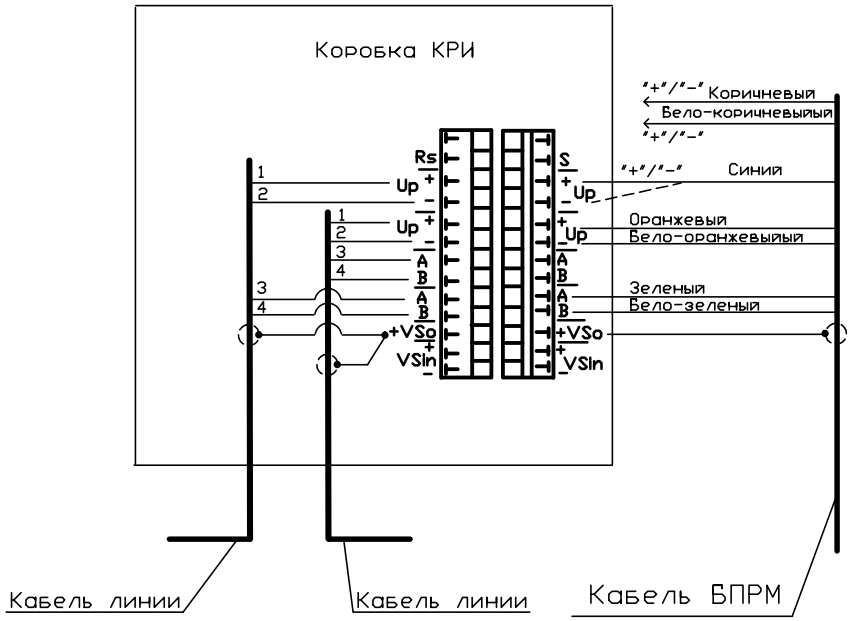

крышка снята

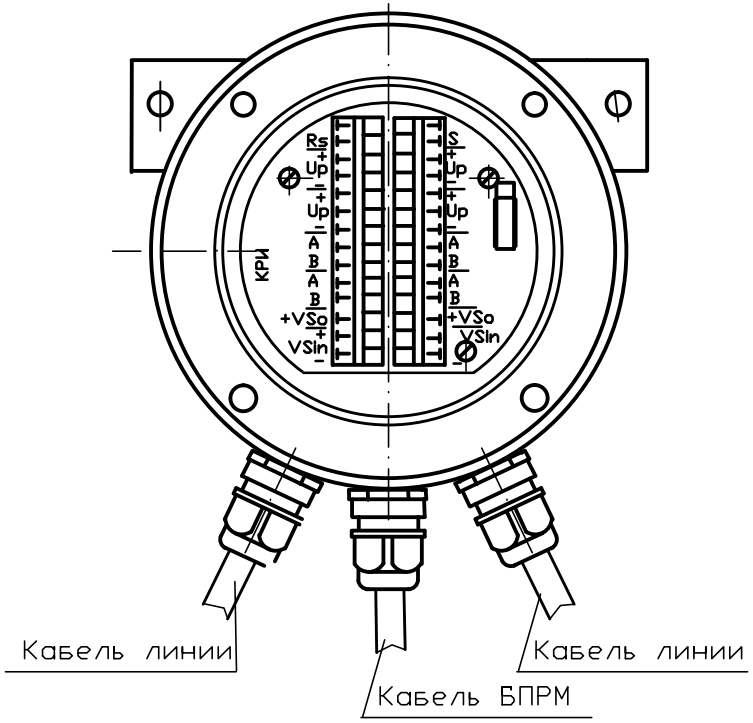

Изм	Лист	N докум.	Подп.	Дата	Система охранной сигнализации на базе извещателей "Призма-2/300И"	Лит.	Масса	Масштаб
Разраб.					Схема соединений Типовой проект			
Пров.		Артемов				Лист 9	Листов 20	
Т.контр.								
Н.контр.								
Утв.								

Формат А2

Б лист7

Схема подключений

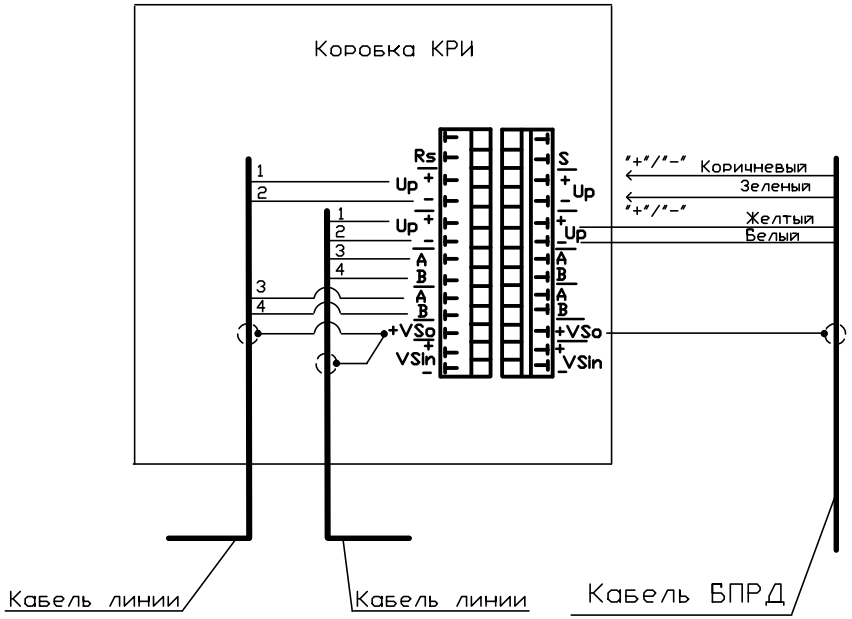

крышка снята

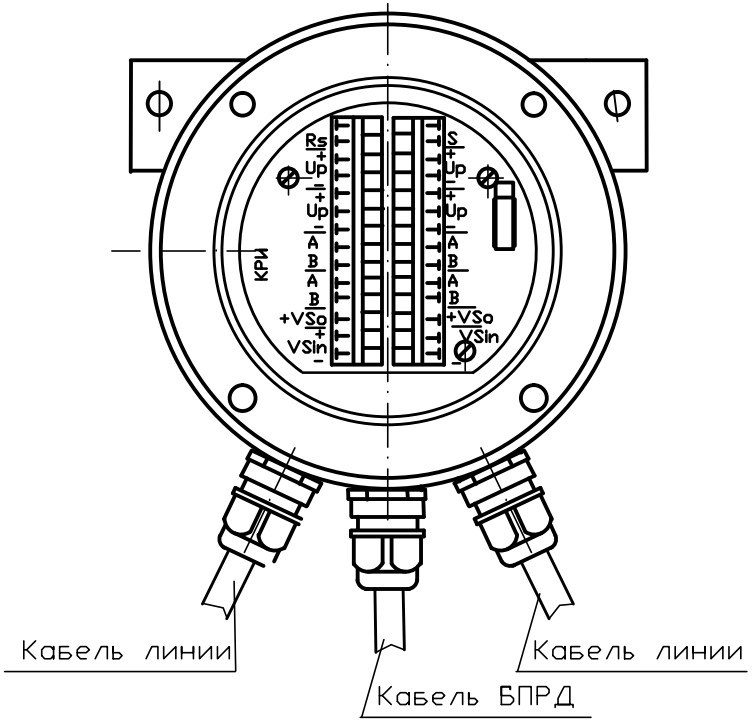

Изм	Лист	N докум.	Подп.	Дата	Система охранной сигнализации на базе извещателей "Призма-2/300И"	Лит.	Масса	Масштаб
Разраб.					Схема соединений Типовой проект			
Пров.		Артемов				Лист 10	Листов 20	
Т.контр.								
Н.контр.								
Утв.								

Формат А2

В лист 8

Схема подключений

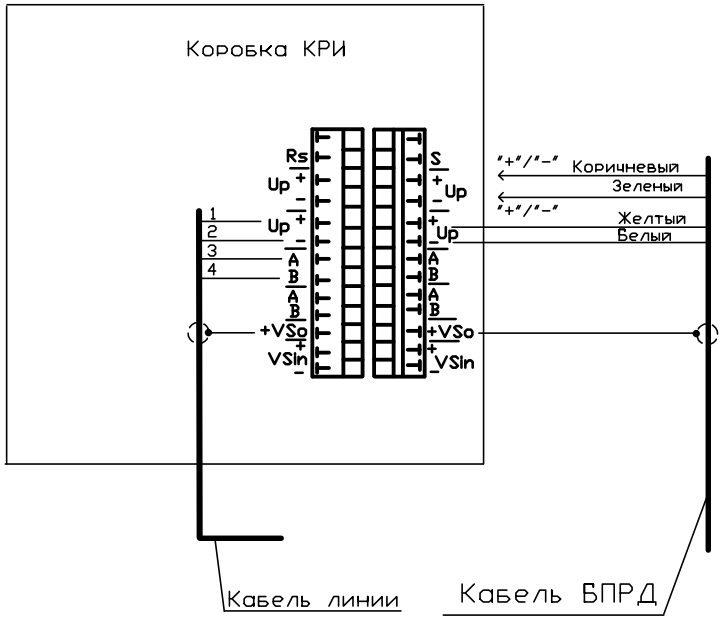

крышка снята

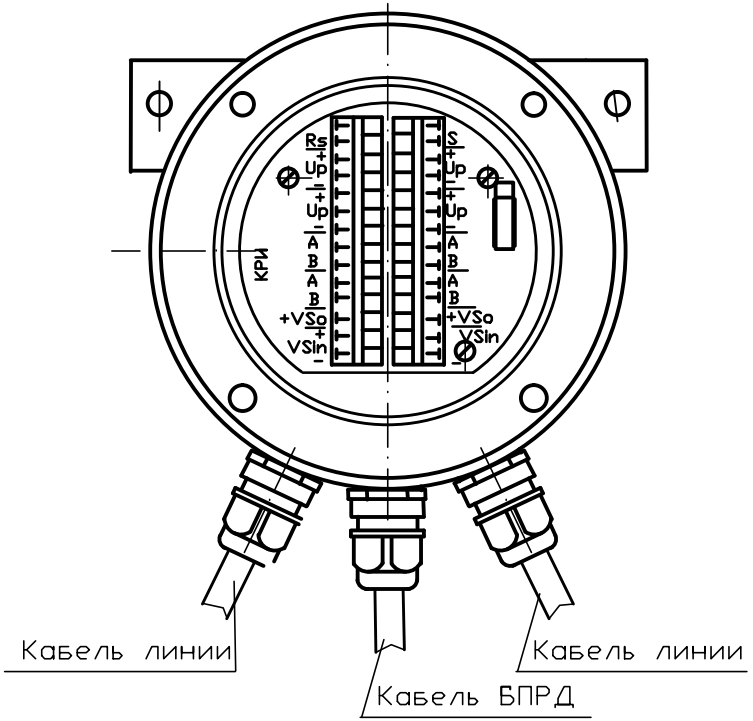

Изм	Лист	N докум.	Подп.	Дата	Система охранной сигнализации на базе извещателей "Призма-2/300И"	Лит.	Масса	Масштаб
Разраб.					Схема соединений Типовой проект			
Пров.		Артемов				Лист 11	Листов 20	
Т.контр.								
Н.контр.								
Утв.								

Формат А2

Установка блока ПРД Призма-2/300И на стойке с коробкой КРИ

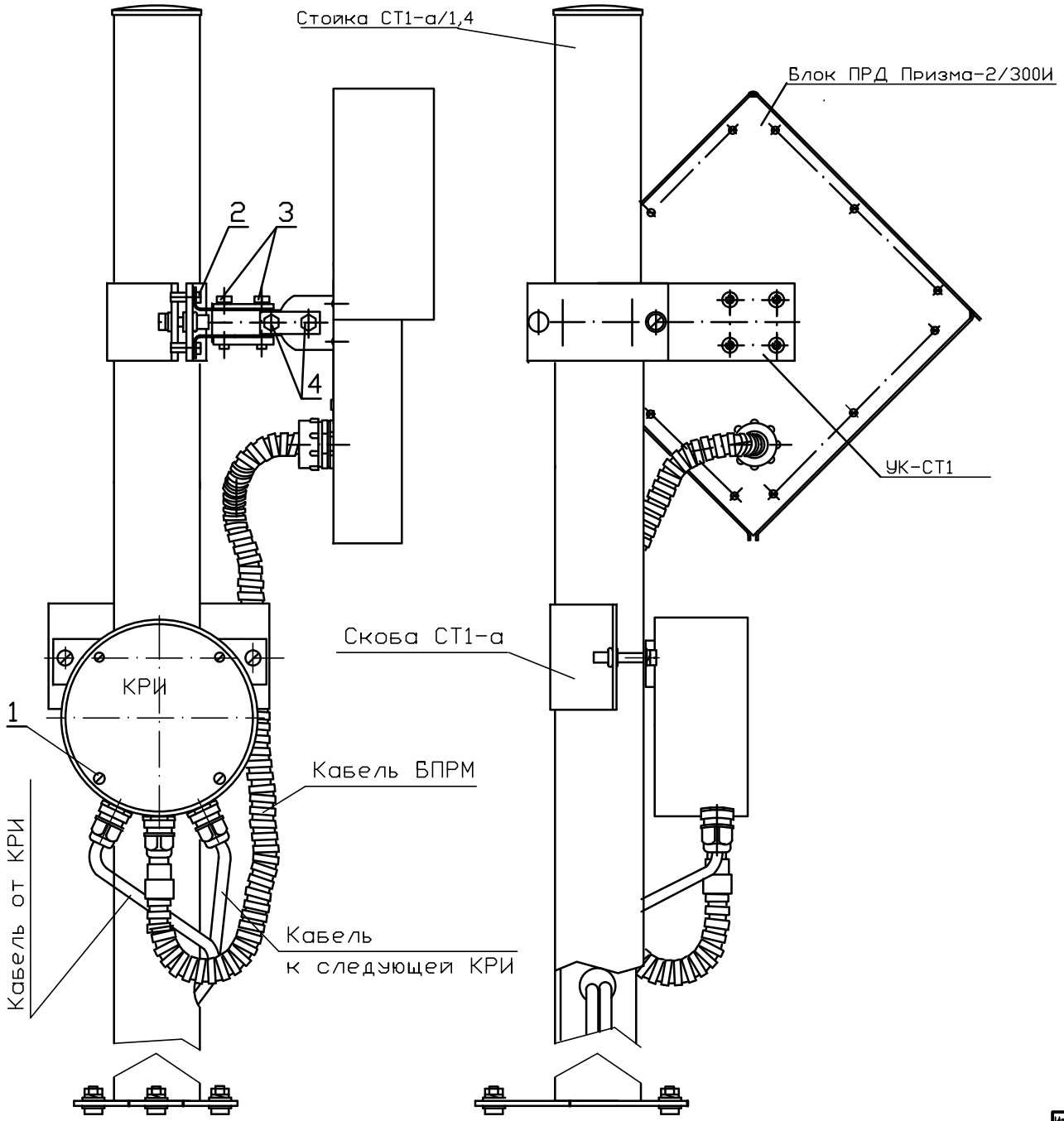

Установка опоры и закрепление стойки

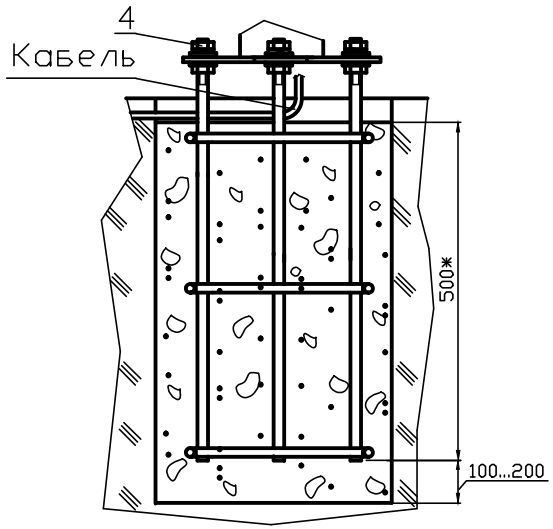

1- винт крепления кожуха;
2-винт крепления блока;
3-болты фиксации по горизонту;
4- болты фиксации по углу места

Изм	Лист	N докум	Подп	Дата

Установка блока ПРМ Призма-2/300И с УЗК-3/110 на опоре диаметром 110

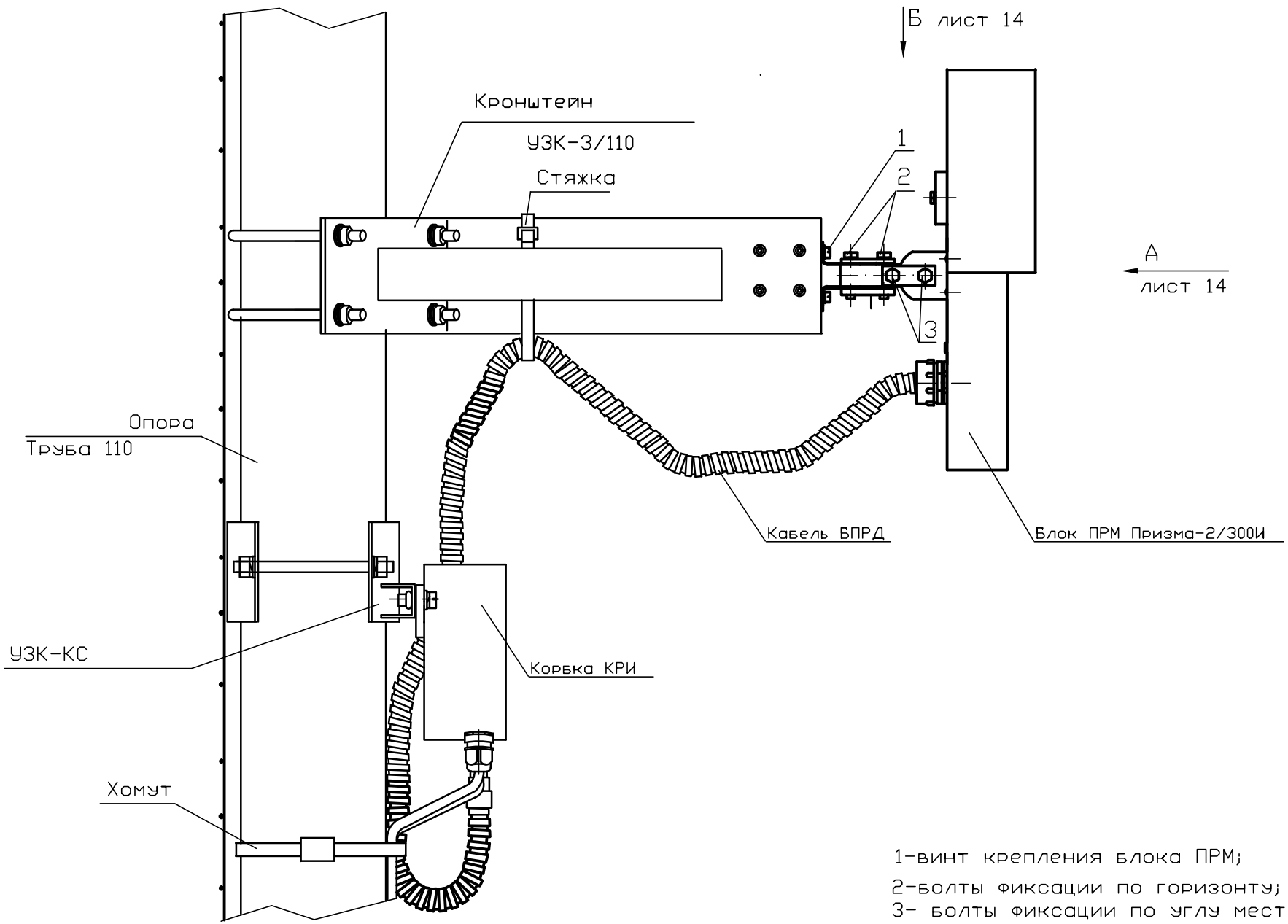

1-винт крепления блока ПРМ;

2-болты фиксации по горизонту;

3- болты фиксации по углу места

Изм	Лист	N докум	Подп	Дата	Лист
					13

Установка блока ПРМ Призма-2/300И с УЗК-3/110 на опоре диаметром 110

А лист 13

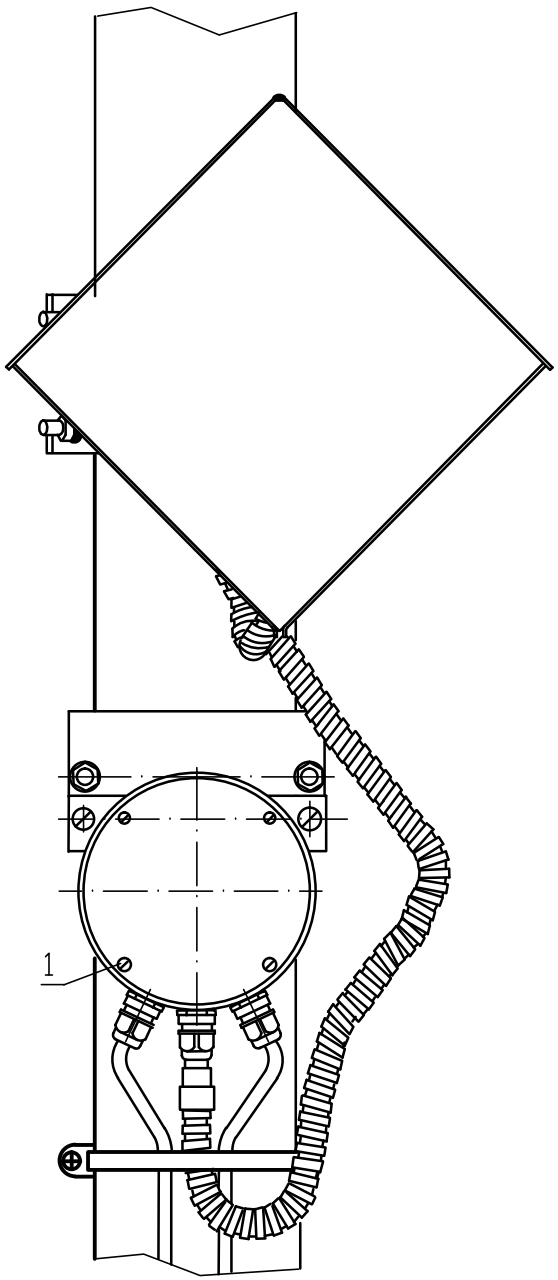

Б лист 13

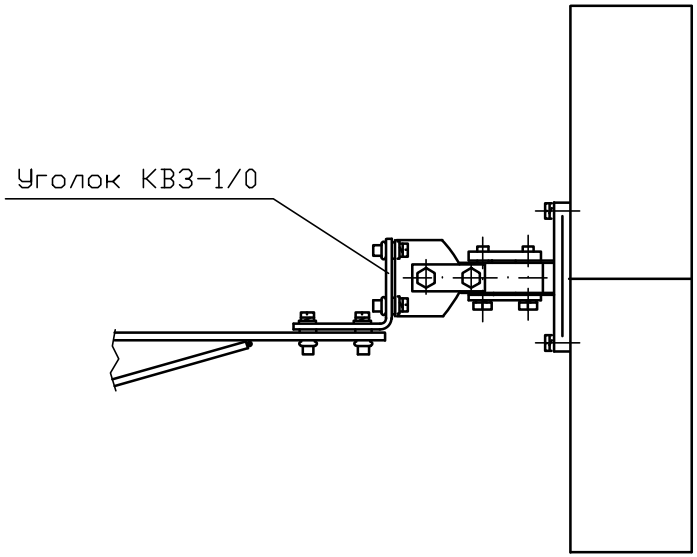

1-винт крепления крышки КР-RS;

Изм	Лист	N докум	Подп	Дата	Лист
					14

Установка блока ПРМ Призма-2/300И с УЗК-3/110 на опоре диаметром 110

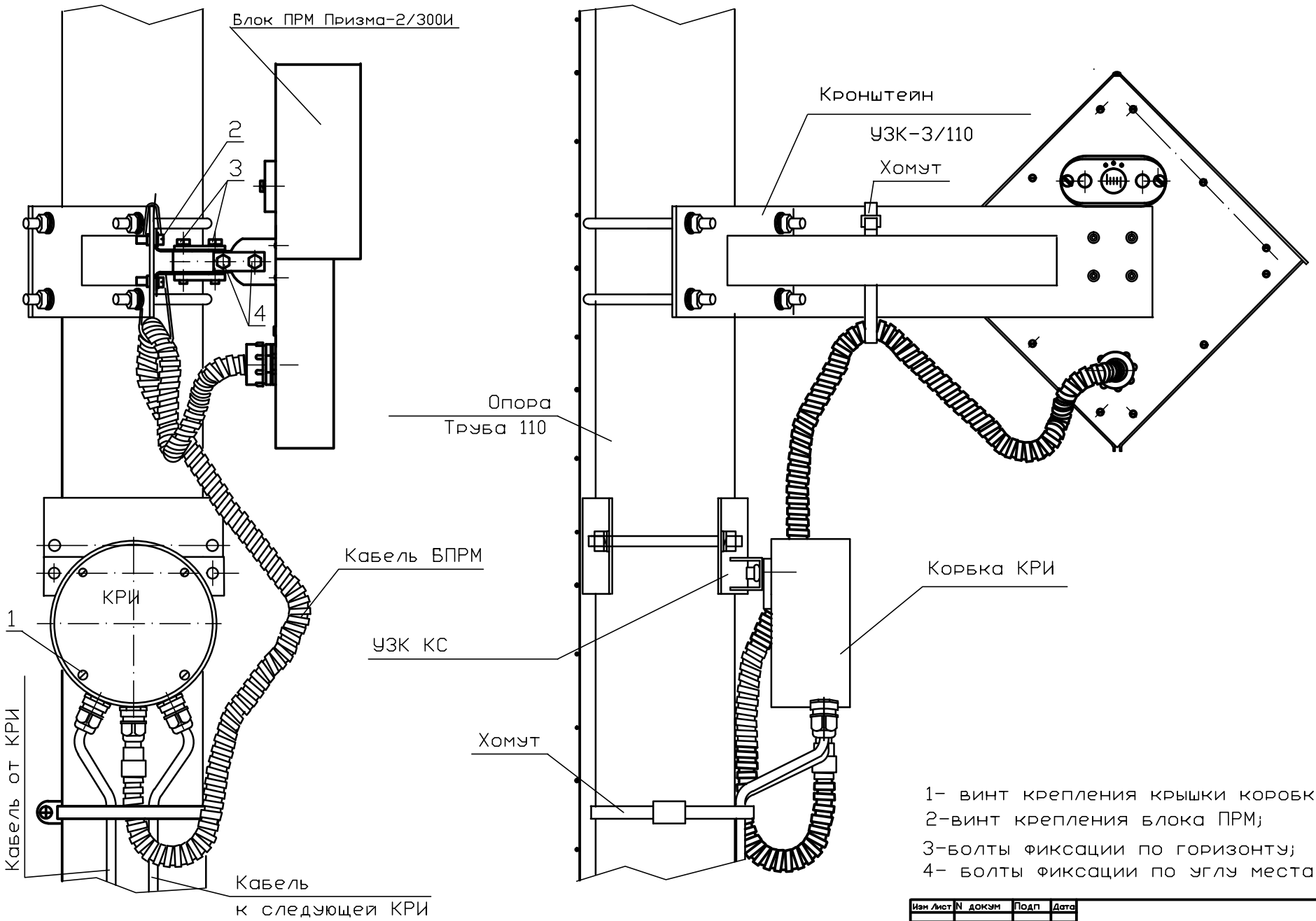

1- винт крепления крышки коробки;
2-винт крепления блока ПРМ;
3-болты фиксации по горизонту;
4- болты фиксации по углу места

Изм	Лист	N докум	Подп	Дата	Лист
					15

Установка блока ПРД Призма-2/300И с УЗК-3/110 на опоре диаметром 110

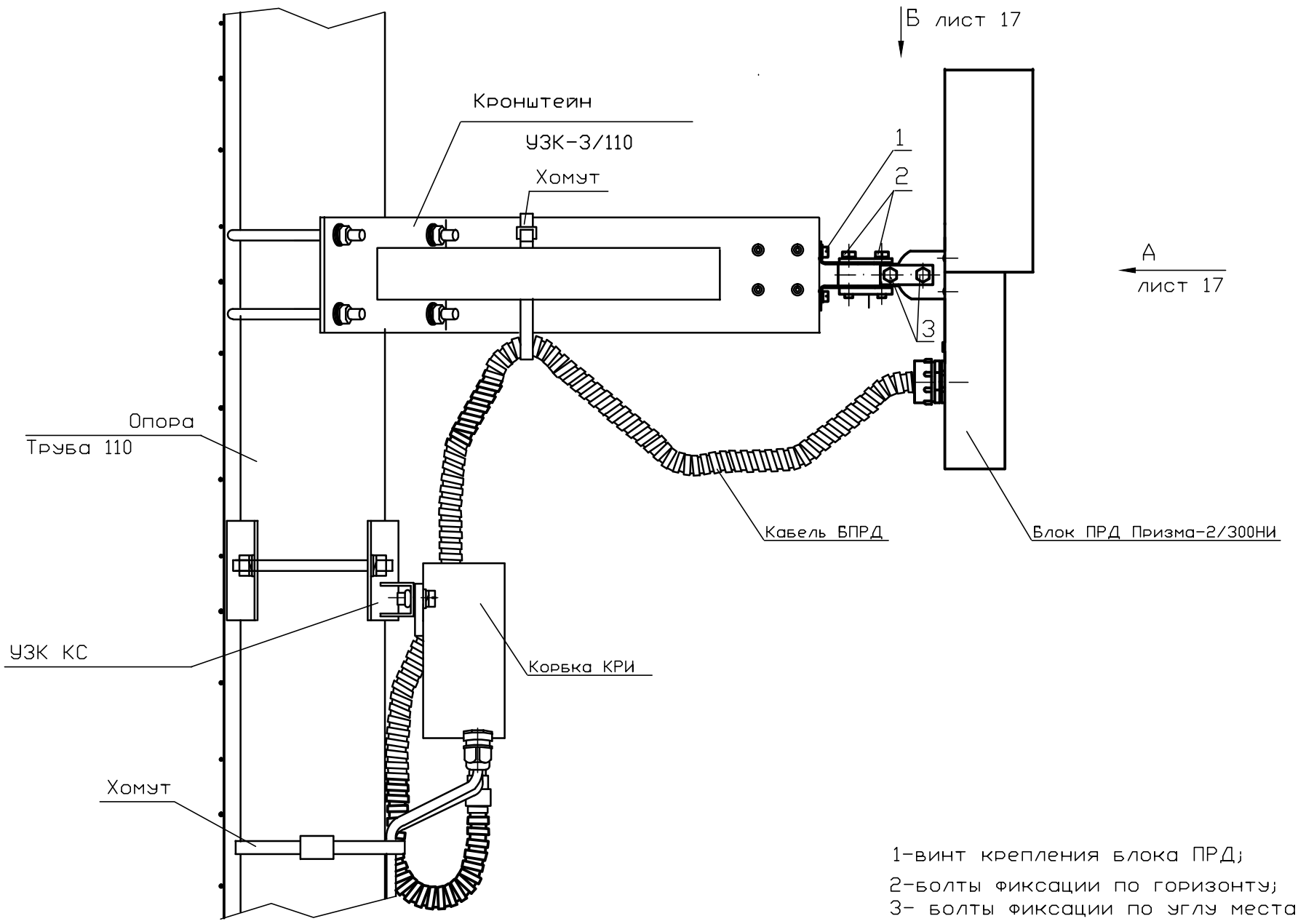

1-винт крепления блока ПРД;

2-болты фиксации по горизонту;

3- болты фиксации по углу места

Изм	Лист	N докум	Подп	Дата		Лист
						16

Установка блока ПРД Призма-2/300И с УЗК-3/110 на опоре диаметром 110

А лист 16

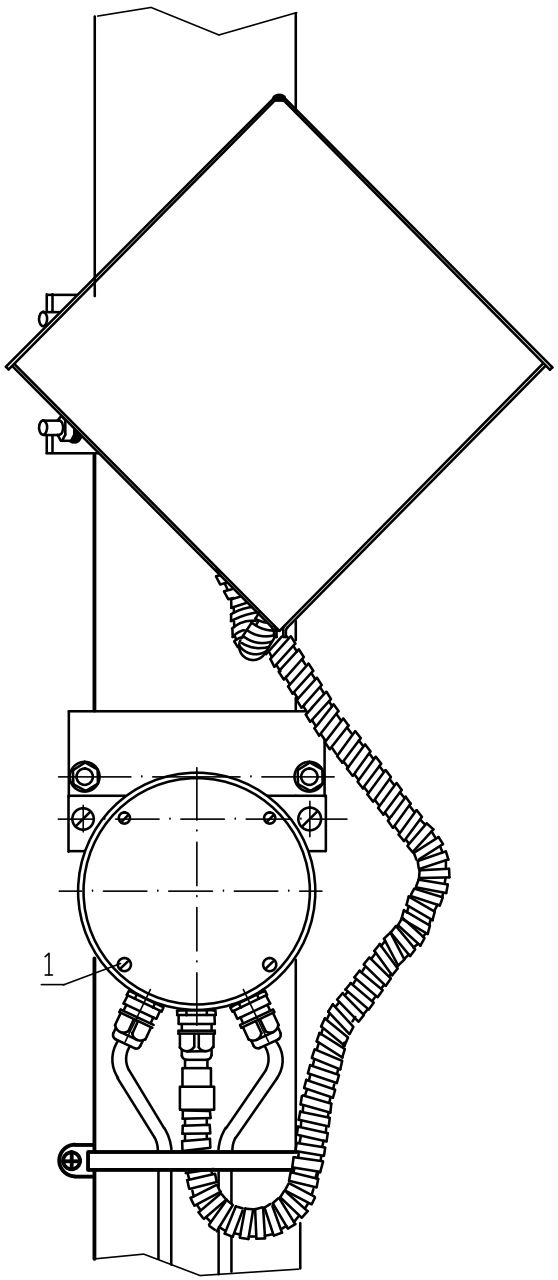

Б лист 16

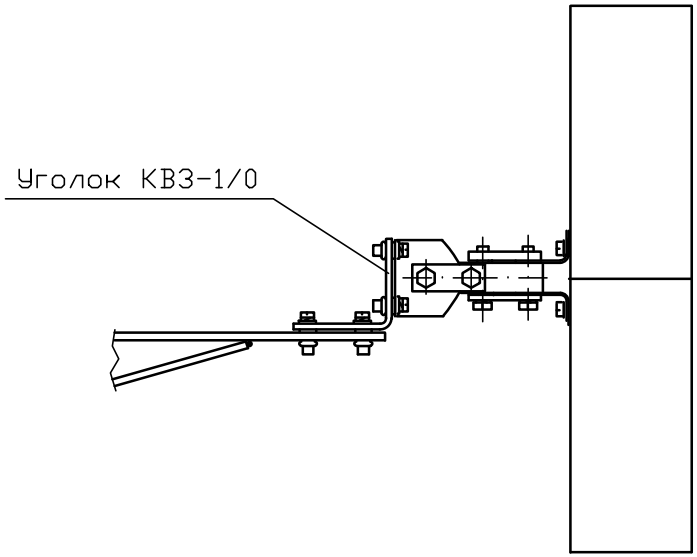

1-винт крепления крышки КРИ;

Изм	Лист	N докум	Подп	Дата	Лист
					17

Позиция	Наименование	Изготовитель	Единица измерения	Количество	Примечание
	Линейная часть ТСО				
1	Извещатель двухпозиционный радиоволновый Призма-2/300И	ООО НТЦ "Электронная аппаратура"	Комплект	7	Участки 1...7
2	Коробка КРИ	ООО НТЦ "Электронная аппаратура"	штук	14	Участки 1...7
3	Стойка СТ1-а/1,4	ООО НТЦ "Электронная аппаратура"	штук	2	Участки 6; 7
4	Опора ОСТ-1/0,5	ООО НТЦ "Электронная аппаратура"	штук	2	Участки 6; 7
5	Узел УК-СТ1	ООО НТЦ "Электронная аппаратура"	штук	2	Участки 6; 7
6	Скоба СТ1-а	ООО НТЦ "Электронная аппаратура"	штук	2	Участки 6; 7
7	Узел УЗК-3/110	ООО НТЦ "Электронная аппаратура"	штук	14	Участки 1...7
8	Узел УЗК КС	ООО НТЦ "Электронная аппаратура"	штук	12	Участки 1...7
9	Уголок КВЗ-1/0	ООО НТЦ "Электронная аппаратура"	штук	10	Участки 1...7

Подп. и дата | Инв. N дубл. | Взам. инв.N | Подп. и дата | Инв. N подл.

Позиция	Наименование	Изготовитель	Единица измерения	Количество	Примечание
	Пультовая часть часть ТСО				
1	БЦП "Рубеж-08" (6.Е2-1)	Группа компании "Сигма"	Комплект	1	
2	Коробка соединительная (зажимы WAGO 264-20шт		Комплект	1	
	рейка EN 60715 (160 мм)				
3	Блок питания БПП-24/2 и блок БАКБ-24/7	ООО НТЦ "Электронная аппаратура"	Комплект	1	

Подп. и дата | Инв. N дубл. | Взам. инв.N | Подп. и дата | Инв. N подл.

Изм Лист	N докум	Подп	Дата

Формат А3

Позиция	Наименование	Откуда идет	Куда поступает	Длина, м	Примечание
	Перечень кабелей				
Кабель 1	Кабель RS-485 4*2*22SFTR	Коробка соединительная	КРИ (1)	10	Участ. 1
Кабель 2	Кабель RS-485 4*2*22SFTR	КРИ (1)	КРИ (2)	7	Участ. 7
Кабель 3	Кабель RS-485 4*2*22SFTR	КРИ (2)	КРИ (3)	170	Участ. 2
Кабель 4	Кабель RS-485 4*2*22SFTR	КРИ (3)	КРИ (4)	7	Участ. 1
Кабель 5	Кабель RS-485 4*2*22SFTR	КРИ (4)	КРИ (5)	175	Участ. 3
Кабель 6	Кабель RS-485 4*2*22SFTR	КРИ (5)	КРИ (6)	7	Участ. 2
Кабель 7	Кабель RS-485 4*2*22SFTR	КРИ (6)	КРИ (7)	170	Участ. 4
Кабель 8	Кабель RS-485 4*2*22SFTR	КРИ (7)	КРИ (8)	7	Участ. 3
Кабель 9	Кабель RS-485 4*2*22SFTR	КРИ (8)	КРИ (9)	175	Участ. 5
Кабель 10	Кабель RS-485 4*2*22SFTR	КРИ (9)	КРИ (10)		Участ. 4
Кабель 11	Кабель RS-485 4*2*22SFTR	КРИ (10)	КРИ (11)		Участ. 6
Кабель 12	Кабель RS-485 4*2*22SFTR	КРИ (11)	КРИ (12)		Участ. 5
Кабель 13	Кабель RS-485 4*2*22SFTR	КРИ (12)	КРИ (13)		Участ. 7
Кабель 14	Кабель RS-485 4*2*22SFTR	КРИ (13)	КРИ (14)		Участ. 6
Кабель 15	Кабель RS-232 с COM-портом	БЦП "Рубеж-08"	Компьютер	3	
Кабель 16	Провод ШВВП 2*0,75	Коробка соединительная	Блок питания	3	
			БП 24/2		

Подп. и дата | Инв. N дубл. | Взам. инв.N | Подп. и дата | Инв. N подл.

Изм Лист	N докум	Подп	Дата

Формат А3